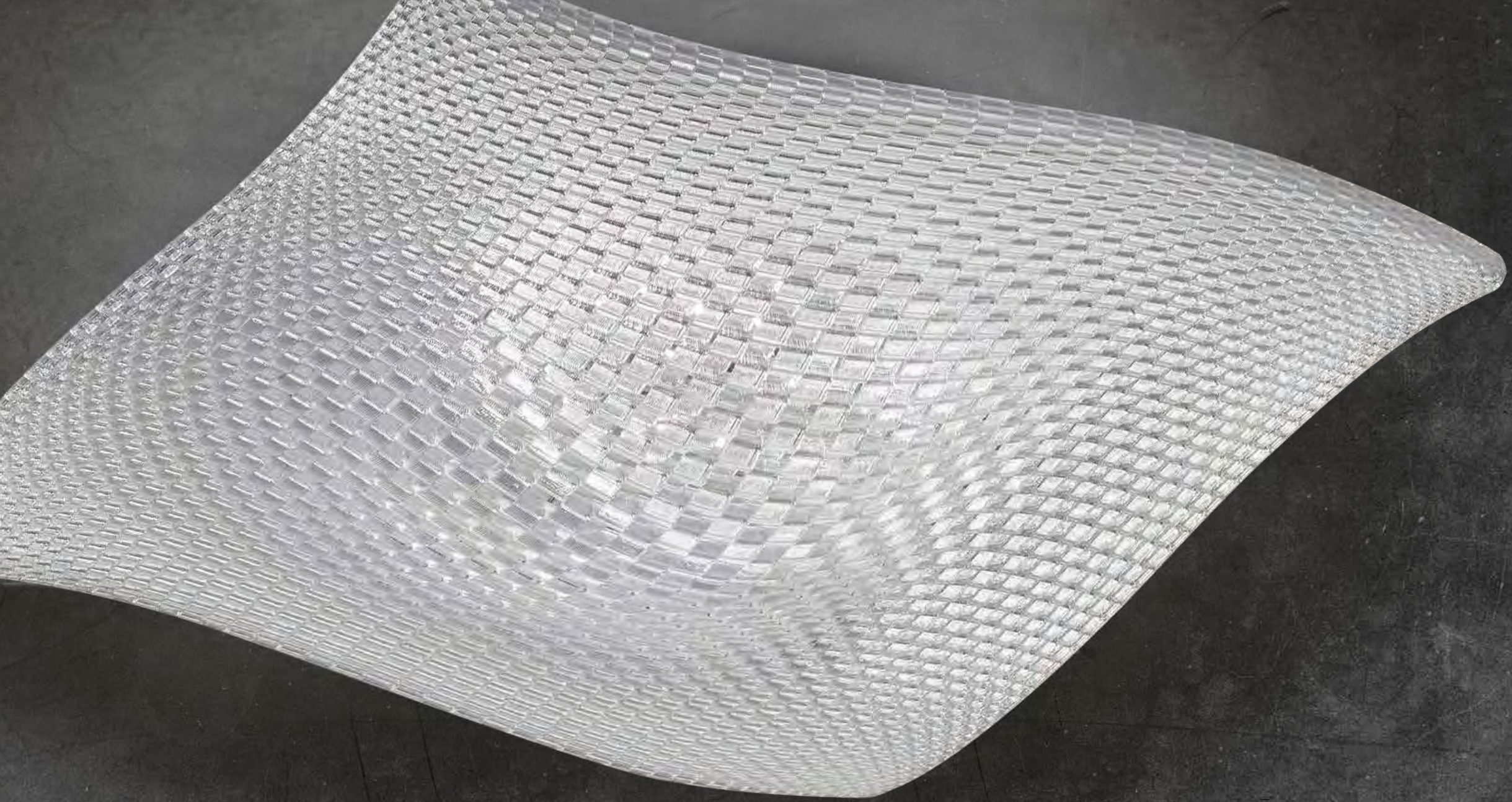

Escale
ÄSTHETIK IN LICHT UND RAUM

ESCALE Möbel und Leuchten GmbH
Tannenweg 6
D – 74838 Limbach

Telefon: + 49 (0) 62 87 / 92 06 0
Telefax: + 49 (0) 62 87 / 92 06 52
E-Mail: info@escale.de
E-Mail Export: ex@escale.de
www.escale.de

ESCALE EDITION 10 - 2019

Escale
EDITION 10 - 2019

Die ESCALE Möbel & Leuchten GmbH wurde im Jahr 1991 als Tochterfirma der Linus Bopp Leuchten GmbH in Limbach/Odenwald gegründet.

Als inhabergeführtes, mittelständisches Familienunternehmen blicken wir nicht ohne Stolz auf über 100 Jahre Produktion und Vertrieb von hochwertigen Leuchten & Lichtobjekten für den nationalen und internationalen Markt zurück.

Grundlage unseres unternehmerischen Handels ist - über die rein wirtschaftlichen Aspekte hinaus – der Erhalt der Arbeitsplätze und die damit verbundene Verantwortung für unsere Mitarbeiter und die Region, in der wir leben.

Damit positionieren wir uns grundsätzlich und aus Überzeugung gegen die Entwicklung auch in der deutschen Leuchtenindustrie, welche die Fertigung aus Kostengründen in den zurückliegenden Jahrzehnten überwiegend nach Asien verlagert hat.

In Zeiten globaler Wirtschaftsstrukturen und industrieller Massenfertigung mit ihren häufig negativen Begleiterscheinungen freuen wir uns deshalb umso mehr, Ihnen in diesem Katalog unsere auf handwerklicher Basis mit einem hohen Anteil an „Handarbeit" gefertigten Produkte – MADE IN GERMANY – anbieten zu können.

Mit dem damit verbundenen Anspruch an Sicherheit, Qualität, Design und Nachhaltigkeit schaffen wir Werte, die immer mehr Kunden schätzen und bei Ihrem Konsumverhalten berücksichtigen.

Dieses Vertrauen ist unsere Motivation, um Ihnen auch weiterhin zeitlose, innovative Leuchten mit einem „Mehr-Wert" abseits konventioneller Massenware zur Verfügung zu stellen.

ESCALE – BESONDERE LEUCHTEN FÜR BESONDERE MENSCHEN.

Leonhard Bopp
(Firmeninhaber in 3. Generation)

Escale
ÄSTHETIK IN LICHT UND RAUM

INHALT | CONTENT

EDITION 10 – 2019

DIE KOLLEKTION | THE COLLECTION

AKIO	24 - 27
ARC	16 - 19
AVANTI	124 - 127
BLADE	10 - 15
CONCEPT	142 - 149
CRYSTAL RAIN	150 - 151
FINE	110 - 113
FLUID	104 - 109
FOLD	158 - 159
GAP	88 - 91
INFINITY	54 - 59
JAZZ	74 - 77
LINEA	120 - 123
MATRIX	28 - 31
MEDUSA	138 - 141
MILLE FEUILLES	100 - 103
OPUS	32 - 37
PAGES	152 - 153
PANORAMA	60 - 63
PLANUS	38 - 41
PULVINUS	50 - 53
SHARP	20 - 23
SILK	64 - 67
SKYLINE	132 - 137
SLIMLINE	114 - 119
SPACE	68 - 73
SPIN	154 - 157
SPOT IT	92 - 99
STRATOS	46 - 49
STUDIO	42 - 45
SUN	128 - 131
VITRO	04 - 09
ZEN	78 - 87

WEITERE INFORMATIONEN | FURTHER INFORMATIONS

SMART HOME	160 - 161
INDEX	162
GARANTIE, DIMMER, EU-LABEL	163
AUSSENDIENST	164
IMPRESSUM	165

Änderungen vorbehalten 03/19
subject to change 03/19

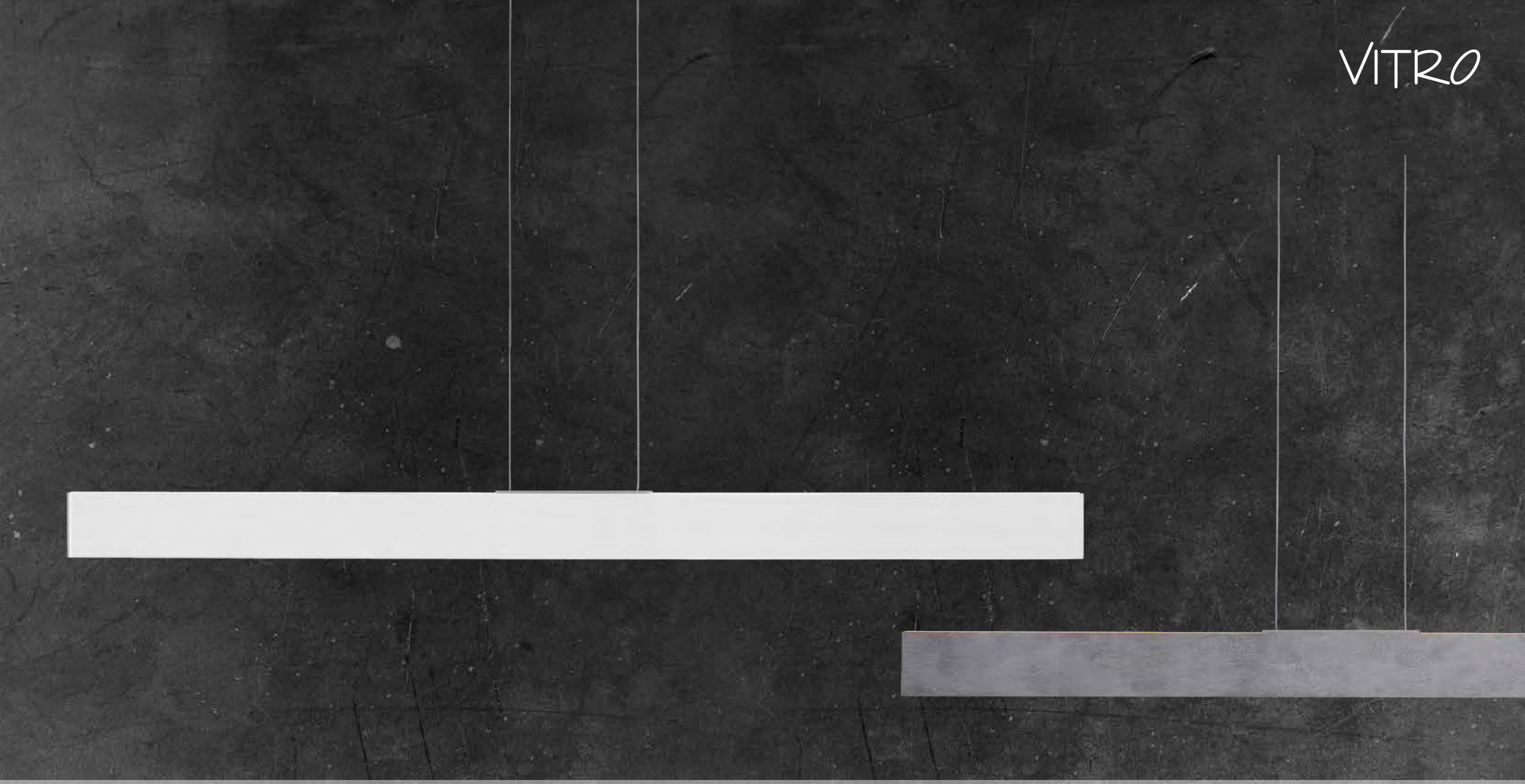

UP-/DOWNLIGHT

OBER-/UNTERLICHT GETRENNT SCHALTBAR-/ UND DIMMBAR
UP-/DOWNLIGHT CAN BE SWITCHED AND DIMMED SEPARATELY

VITRO

VITRO | DIM TO WARM
PENDELLEUCHTE | HANGING LAMP

676 902 00 Glas weiß | white glass
677 902 00 Betonoptik | concrete look

DESIGN
Mosru Mohiuddin 2018

LEUCHTMITTEL | LAMP
LED-Band – 50 W (5.538 lm cpl.)
LED 2.900 - 2.200 K | Ra80

SONSTIGES | FEATURES
mit integriertem Dimmer, Ober-/Unterlicht getrennt schalt-/ und dimmbar mit Veränderung der Farbtemperatur von 2.900 - 2.200 K über 2 Taster
integrated dimmer, up-/downlight separately switch-/ and dimmable via 2 touch dimmer with changing colour temperature from 2.900 - 2.200 K

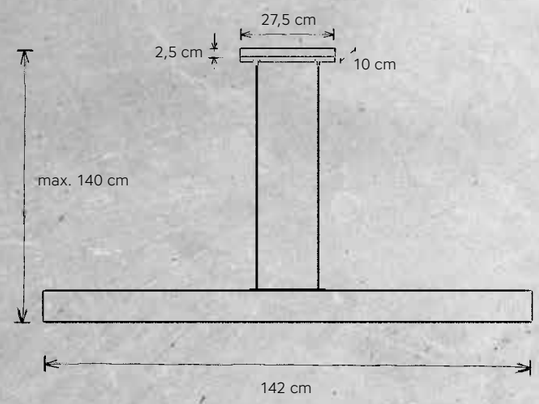

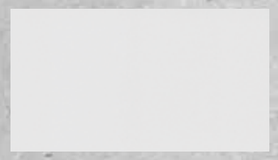

Glas weiß | white glass

Betonoptik | concrete look

DIM TO WARM
Wärmere Lichtstimmung durch Anpassung der Farbtemperatur
warm lighting ambience by changing colour temperature

Die Leuchten enthalten LED-Lampen der Energieklasse A++, A+ ,A. / The lights includes LED-lamps of energy class A++, A+ ,A.

VITRO | DIM TO WARM
PENDELLEUCHTE | HANGING LAMP

676 602 00 Glas weiß | white glass
677 602 00 Betonoptik | concrete look

DESIGN
Mosru Mohiuddin 2018

LEUCHTMITTEL | LAMP
LED-Band – 42 W (4.686 lm cpl.)
LED 2.900 - 2.200 K | Ra80

SONSTIGES | FEATURES
mit integriertem Dimmer, Ober-/Unterlicht getrennt schalt-/ und dimmbar mit Veränderung der Farbtemperatur von 2.900 - 2.200 K über 2 Taster
integrated dimmer, up-/downlight separately switch-/ and dimmable via 2 touch dimmer with changing colour temperature from 2.900 - 2.200 K

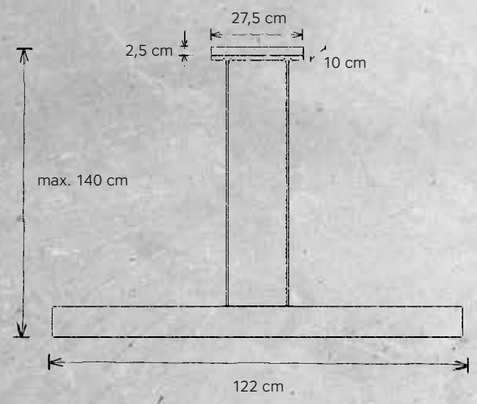

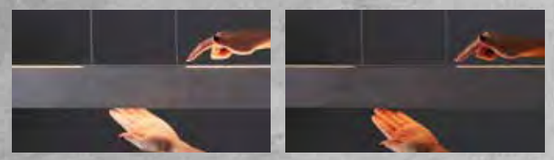

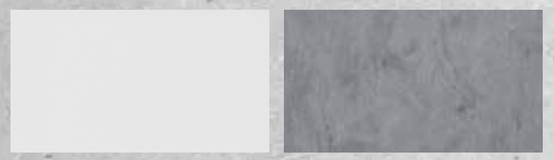

Glas weiß | white glass

Betonoptik | concrete look

DIM TO WARM
Wärmere Lichtstimmung durch Anpassung der Farbtemperatur
warm lighting ambience by changing colour temperature

Die Leuchten enthalten LED-Lampen der Energieklasse A++, A+ ,A. / The lights includes LED-lamps of energy class A++, A+ ,A.

VITRO

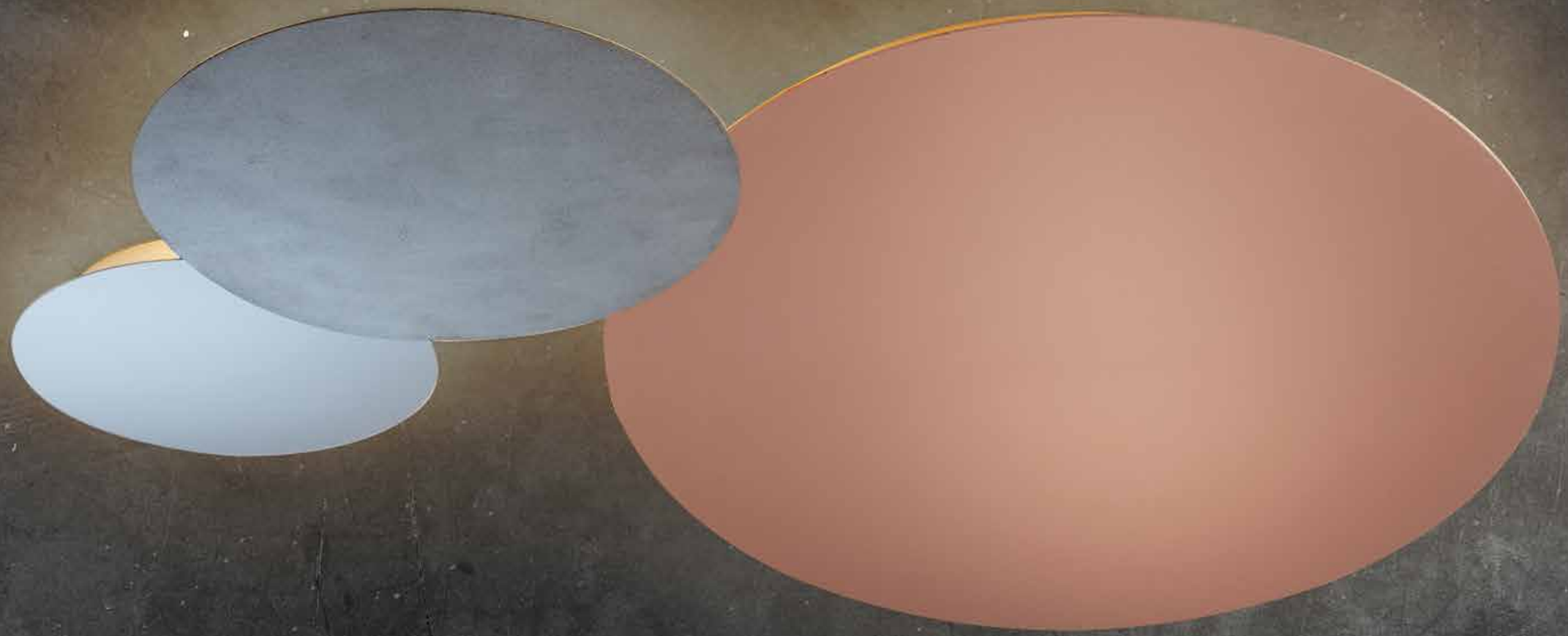

SMART HOME

CASAMBI-MODUL
optional als Zubehör | optionally accessory

ZIGBEE-MODUL
optional als Zubehör | optionally accessory

CONNECTING ELEMENT

WITH THE AID OF THE CONNECTING ELEMENT YOU CAN TRANSFORM SEVERAL LUMINAIRES INTO INDIVIDUAL LIGHTING OBJECTS

VERBINDUNGS-SET

MIT HILFE DES VERBINDUNGS-SETS VERWANDELN SIE MEHRERE EINZELLEUCHTEN IN INDIVIDUELLE LICHTOBJEKTE

BLADE
WAND-/ DECKENLEUCHTE | WALL / CEILING LAMP

688 801 09 silber matt eloxiert | anodized mat silver
689 801 09 weiß | white
690 801 09 Betonoptik | concrete look
691 801 09 rosé matt eloxiert | anodized mat rose

LEUCHTMITTEL | LAMP
LED-Band – 13 W (2.080 lm cpl.)
LED-Band 2.700 K | Ra80

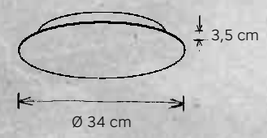

BLADE
WAND-/ DECKENLEUCHTE | WALL / CEILING LAMP

688 802 09 silber matt eloxiert | anodized mat silver
689 802 09 weiß | white
690 802 09 Betonoptik | concrete look
691 802 09 rosé matt eloxiert | anodized mat rose

LEUCHTMITTEL | LAMP
LED-Band – 16,5 W (2.600 lm cpl.)
LED-Band 2.700 K | Ra80

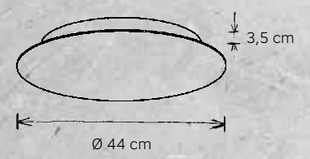

BLADE
WAND-/ DECKENLEUCHTE | WALL / CEILING LAMP

688 803 09 silber matt eloxiert | anodized mat silver
689 803 09 weiß | white
690 803 09 Betonoptik | concrete look
691 803 09 rosé matt eloxiert | anodized mat rose

LEUCHTMITTEL | LAMP
LED-Band – 25 W (3.952 lm cpl.)
LED-Band 2.700 K | Ra80

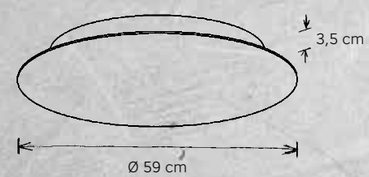

BLADE
WAND-/ DECKENLEUCHTE | WALL / CEILING LAMP

688 804 09 silber matt eloxiert | anodized mat silver
689 804 09 weiß | white
690 804 09 Betonoptik | concrete look
691 804 09 rosé matt eloxiert | anodized mat rose

LEUCHTMITTEL | LAMP
LED-Band – 37 W (5.720 lm cpl.)
LED-Band 2.700 K | Ra80

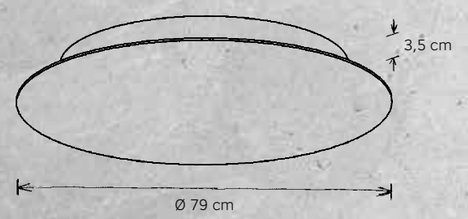

VERBINDUNGS-SET | CONNECTING ELEMENT
688 001 00 zum Verbinden von 2 Leuchten | connecting 2 lights

---

SONSTIGES | FEATURES
dimmbar* | dimmable*

SMART HOME
078 000 00 Casambi Modul
079 000 00 ZigBee Modul

DESIGN
Peter Kraus 2018

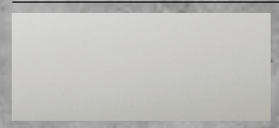
silber matt elox. | anod. mat silver

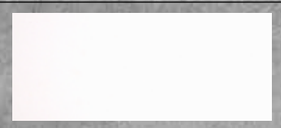
weiß | white

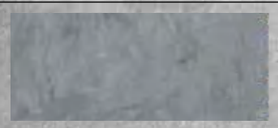
Betonoptik | concrete look

rosé matt elox. | anod. mat rose

*Dimmbar laut unseren Dimmerempfehlungen. Weitere Informationen siehe Katalog Seite 163. Die Leuchten enthalten LED-Lampen der Energieklasse A++, A+ ,A. / Dimmable according our dimmer recommendations. More Informations see catalogue page 163.The lights includes LED-lamps of energy class A++, A+ ,A.

UP-/DOWNLIGHT

OBER-/UNTERLICHT (PENDEL UND GEHÄUSE) GETRENNT SCHALTBAR, DIMMBAR
UP-/DOWNLIGHT (PENDULUM AND CASE) CAN BE SWITCHED SEPARATELY, DIMMABLE

ARC
PENDELLEUCHTE | HANGING LAMP

681 904 09 schwarz | black

DESIGN
Susanne Uerlings 2018

LEUCHTMITTEL | LAMP*
3 x LED – 5,3 W – 870 lm; LED-Band am Gehäuse – 7,2 W – 1.040 lm (3.650 lm cpl.) | LED-Band 2.700 K | Ra80

SONSTIGES | FEATURES
Ober-/Unterlicht getrennt schaltbar; dimmbar*
up-/downlight can be switched separately; dimmable*

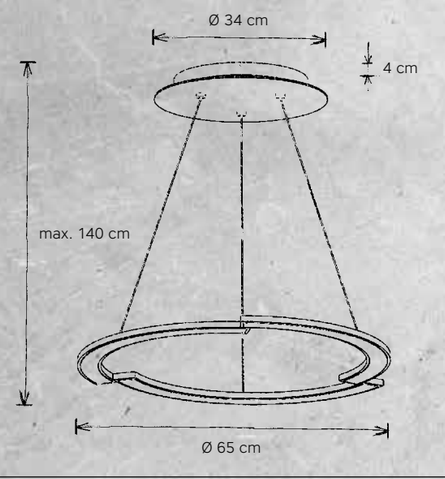

*Dimmbar laut unseren Dimmerempfehlungen. Weitere Informationen siehe Katalog Seite 163. Die Leuchten enthalten LED-Lampen der Energieklasse A++, A+ ,A. / Dimmable according our dimmer recommendations. More Informations see catalogue page 163.The lights includes LED-lamps of energy class A++, A+ ,A.

ARC

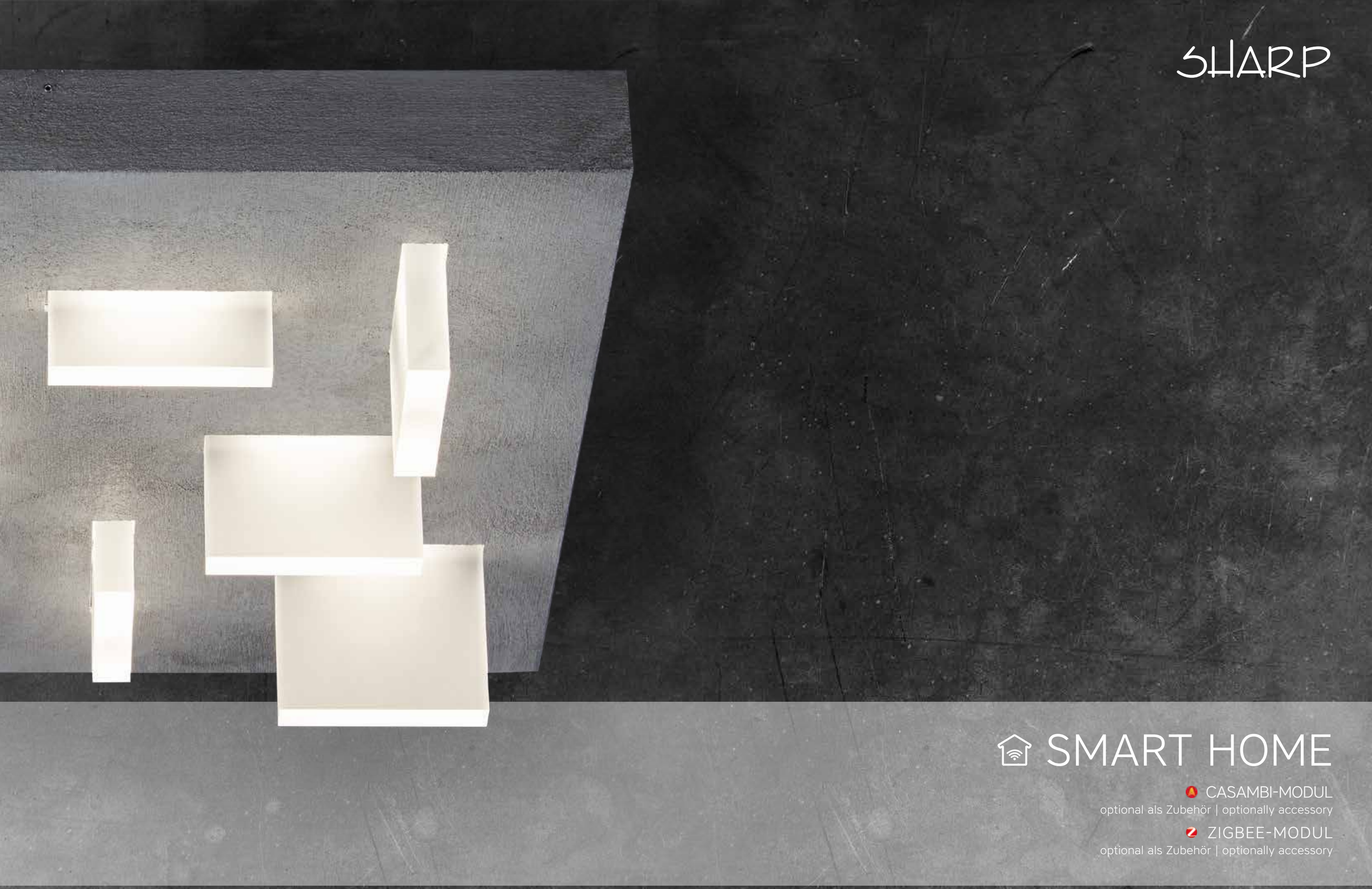

SMART HOME

CASAMBI-MODUL
optional als Zubehör | optionally accessory

ZIGBEE-MODUL
optional als Zubehör | optionally accessory

SHARP
DECKENLEUCHTE | CEILING LAMP

627 809 09 Aluminium geschliffen | smoothed aluminium
628 809 09 Betonoptik | concrete look
629 809 09 anthrazit | anthracite

DESIGN
Mosru Mohiuddin 2017

LEUCHTMITTEL | LAMP
9 x LED – 4,35 W – 520 lm (4.680 lm cpl.)
LED 2.700 K | Ra80

SONSTIGES | FEATURES
dimmbar*; Die Plexiglas-Quader sind mit Magneten befestigt und können untereinander getauscht werden.
dimmable*; The acrylic glass cuboids are connected with a magnet and can be switched among each other.

SMART HOME
077 000 00 Casambi Modul
079 000 00 ZigBee Modul

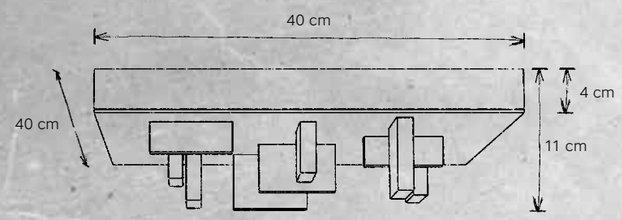

Aluminium geschliffen | smoothed aluminium

Betonoptik | concrete look

anthrazit | anthracite

*Dimmbar laut unseren Dimmerempfehlungen. Weitere Informationen siehe Katalog Seite 163. Die Leuchten enthalten LED-Lampen der Energieklasse A++, A+ ,A. / Dimmable according our dimmer recommendations. More Informations see catalogue page 163.The lights includes LED-lamps of energy class A++, A+ ,A.

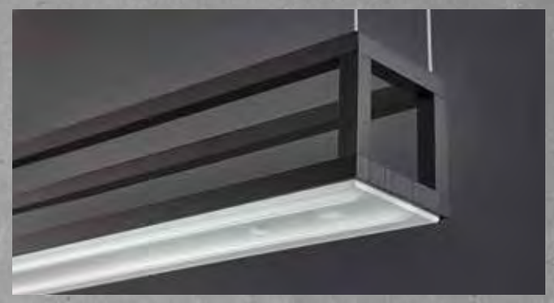

GESTURE CONTROL

OBER-/UNTERLICHT GETRENNT SCHALT-/ DIMMBAR ÜBER GESTENSTEUERUNG
UP-/DOWNLIGHT SEPARATELY SWITCH-/DIMMABLE VIA GESTURE CONTROL

AKIO

AKIO
PENDELLEUCHTE | HANGING LAMP
626 900 09 schwarz | black

DESIGN
Susanne Uerlings 2017

LEUCHTMITTEL | LAMP
2 x LED-Band uplight, 2 x LED-Band downlight – 43 W
(6.032 lm cpl.) | LED-Band 2.700 K | Ra80

SONSTIGES | FEATURES
mit integriertem Dimmer, Ober-/Unterlicht getrennt
schalt-/ und dimmbar über Gestensteuerung
integrated dimmer, uplight/downlight separately
switch-/ and dimmable via gesture control

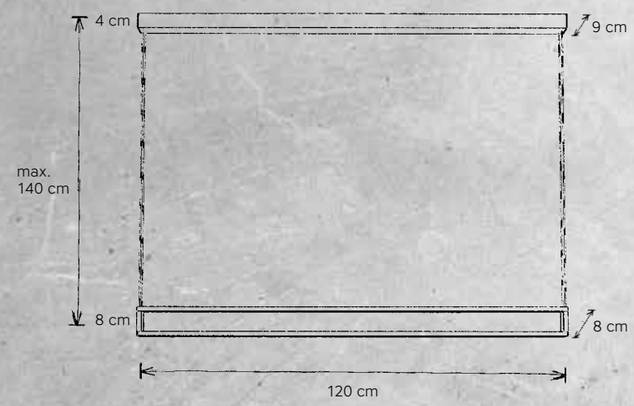

Dimmen Oberlicht | dimming uplight

Dimmen Unterlicht | dimming downlight

 Die Leuchten enthalten LED-Lampen der Energieklasse A++, A+ ,A. / The lights includes LED-lamps of energy class A++, A+ ,A.

MATRIX

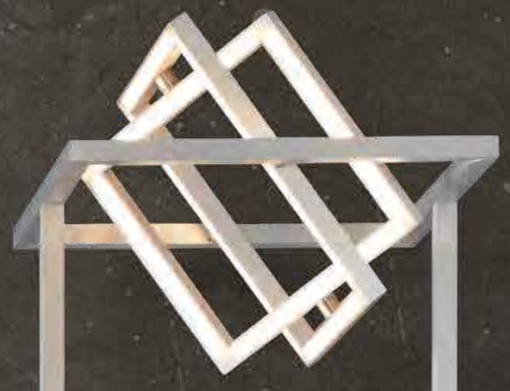

SMART HOME

CASAMBI-MODUL
optional als Zubehör | optionally accessory

ZIGBEE-MODUL
optional als Zubehör | optionally accessory

MATRIX

MATRIX
DECKENLEUCHTE | CEILING LAMP

630 803 09 Aluminium geschliffen | smoothed aluminium

DESIGN
Leonhard Bopp 2017

LEUCHTMITTEL | LAMP*
LED-Band – 32 W (4.992 lm cpl.)
LED-Band 2.700 K | Ra80

SONSTIGES | FEATURES
dimmbar*, Lichtelemente über 2 Achsen schwenkbar
dimmable*, light elements rotatable

SMART HOME
078 000 00 Casambi Modul
079 000 00 ZigBee Modul

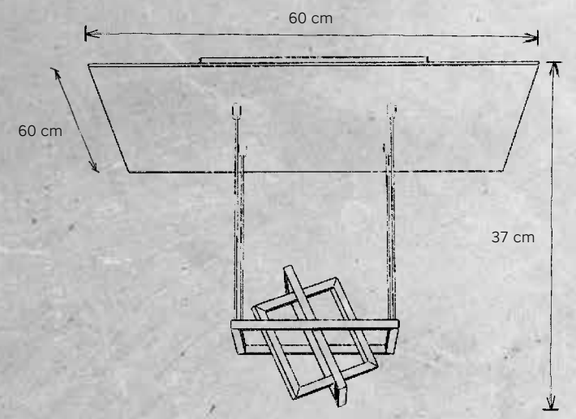

MATRIX
STEHLEUCHTE | FLOOR LAMP

630 400 09 Aluminium geschliffen | smoothed aluminium

DESIGN
Leonhard Bopp 2017

LEUCHTMITTEL | LAMP
LED-Band – 31 W (4.787 lm cpl.)
LED-Band 2.700 K | Ra80

SONSTIGES | FEATURES
schalt-/ und dimmbar über Tastdimmer, Lichtelemente über 2 Achsen schwenkbar
switch-/ and dimmable via touch dimmer, light elements rotatable

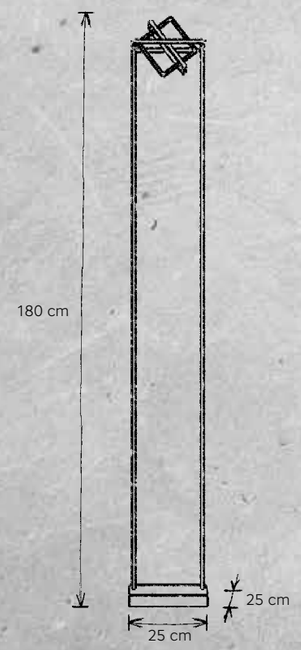

Lichtelemente über 2 Achsen schwenkbar | light Elements rotatable

*Dimmbar laut unseren Dimmerempfehlungen. Weitere Informationen siehe Katalog Seite 163. Die Leuchten enthalten LED-Lampen der Energieklasse A++, A+ ,A. / Dimmable according our dimmer recommendations. More Informations see catalogue page 163.The lights includes LED-lamps of energy class A++, A+ ,A.

TOUCH DIMMER

IN 5 STUFEN DIMMBAR DURCH BERÜHREN DER PENDELELEMENTE
DIMMABLE IN 5 STEPS BY TOUCHING HANGING ELEMENTS

OPUS
DECKENGEHÄUSE MIT AUFNAHMESCHIENE
CEILING CASE WITH TRACK

695 010 02 Aluminium geschliffen | smoothed aluminium
696 010 34 schwarz | black

DESIGN
Leonhard Bopp 2018

TRAFO | TRANSFORMER
60 W

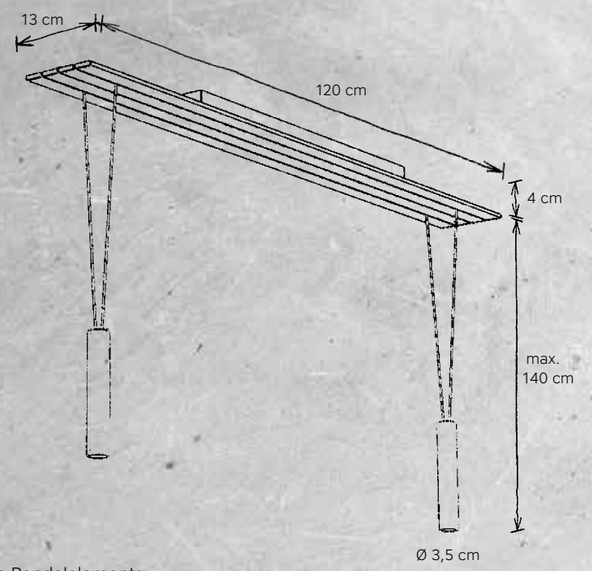

OPUS
PENDELELEMENT | HANGING ELEMENT

695 901 09 Aluminium geschliffen | smoothed aluminium
696 901 09 schwarz | black

DESIGN
Leonhard Bopp 2018

LEUCHTMITTEL | LAMP
1 x LED – 3,3 W (470 lm cpl.)
LED 2.700 K | Ra80

SONSTIGES | FEATURES
mit integriertem Dimmer, in 5 Stufen dimmbar durch Berühren des Pendelelements
integrated dimmer, dimmable in 5 steps by touching hanging element

 Die Leuchten enthalten LED-Lampen der Energieklasse A++, A+ ,A. / The lights includes LED-lamps of energy class A++, A+ ,A.

OPUS
DECKENGEHÄUSE MIT AUFNAHMESCHIENE
CEILING CASE WITH TRACK

695 010 02 Aluminium geschliffen | smoothed aluminium
696 010 34 schwarz | black

DESIGN
Leonhard Bopp 2018

TRAFO | TRANSFORMER
60 W

OPUS
PENDELELEMENT | HANGING ELEMENT

695 901 09 Aluminium geschliffen | smoothed aluminium
696 901 09 schwarz | black

DESIGN
Leonhard Bopp 2018

LEUCHTMITTEL | LAMP
1 x LED – 3,3 W (470 lm cpl.)
LED 2.700 K | Ra80

SONSTIGES | FEATURES
mit integriertem Dimmer, in 5 Stufen dimmbar durch Berühren des Pendelelements
integrated dimmer, dimmable in 5 steps by touching hanging element

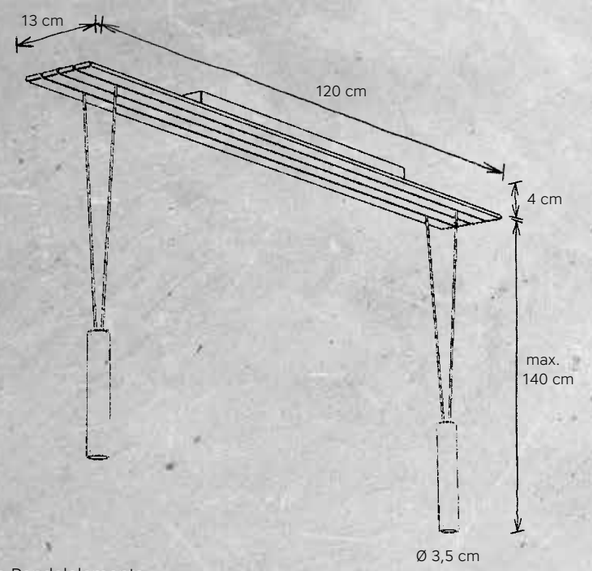

 Die Leuchten enthalten LED-Lampen der Energieklasse A++, A+ ,A. / The lights includes LED-lamps of energy class A++, A+ ,A.

OPUS

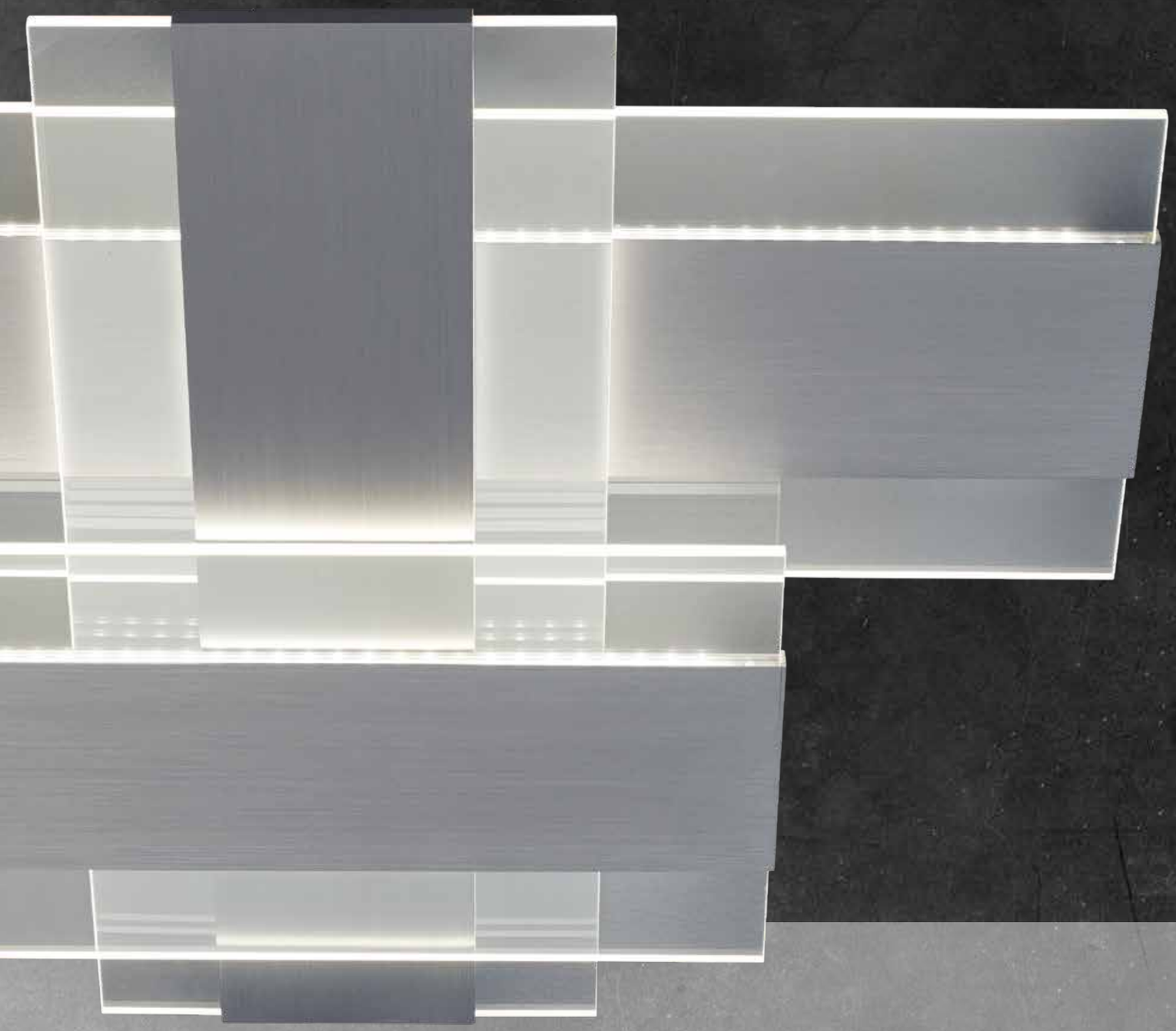

SMART HOME

CASAMBI-MODUL
optional als Zubehör | optionally accessory

ZIGBEE-MODUL
optional als Zubehör | optionally accessory

PLANUS
DECKENLEUCHTE | CEILING LAMP

692 801 09 Acrylglas, Aluminium geschliffen
acrylic glass, smoothed aluminium
693 801 09 Acrylglas, roségold geschliffen
acrylic glass, smoothed rose gold
694 801 09 Acrylglas, hellgold geschliffen
acrylic glass, smoothed light gold

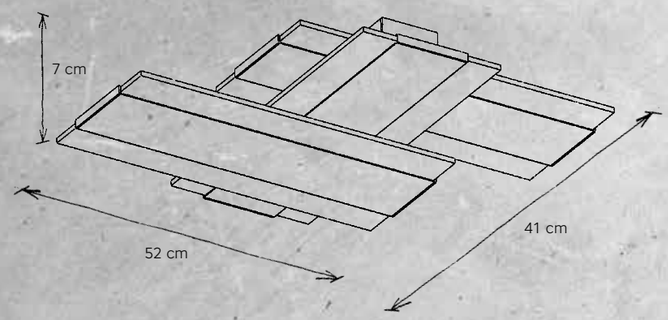

DESIGN
Mosru Mohiuddin 2018

LEUCHTMITTEL | LAMP
LED-Band – 22 W (3.120 lm cpl.)
LED-Band 2.700 K | Ra80

SONSTIGES | FEATURES
dimmbar* | dimmable*

SMART HOME
078 000 00 Casambi Modul
079 000 00 ZigBee Modul

*Dimmbar laut unseren Dimmerempfehlungen. Weitere Informationen siehe Katalog Seite 163. Die Leuchten enthalten LED-Lampen der Energieklasse A++, A+ ,A. / Dimmable according our dimmer recommendations. More Informations see catalogue page 163.The lights includes LED-lamps of energy class A++, A+ ,A.

PLANUS Aluminium geschliffen | Leuchte an
PLANUS smoothed aluminium | light on

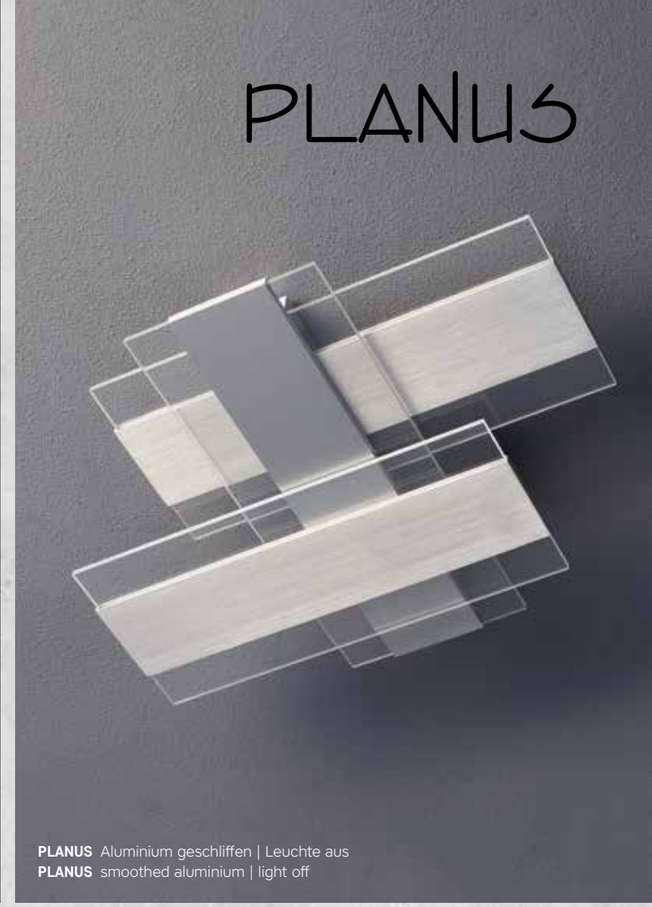

PLANUS Aluminium geschliffen | Leuchte aus
PLANUS smoothed aluminium | light off

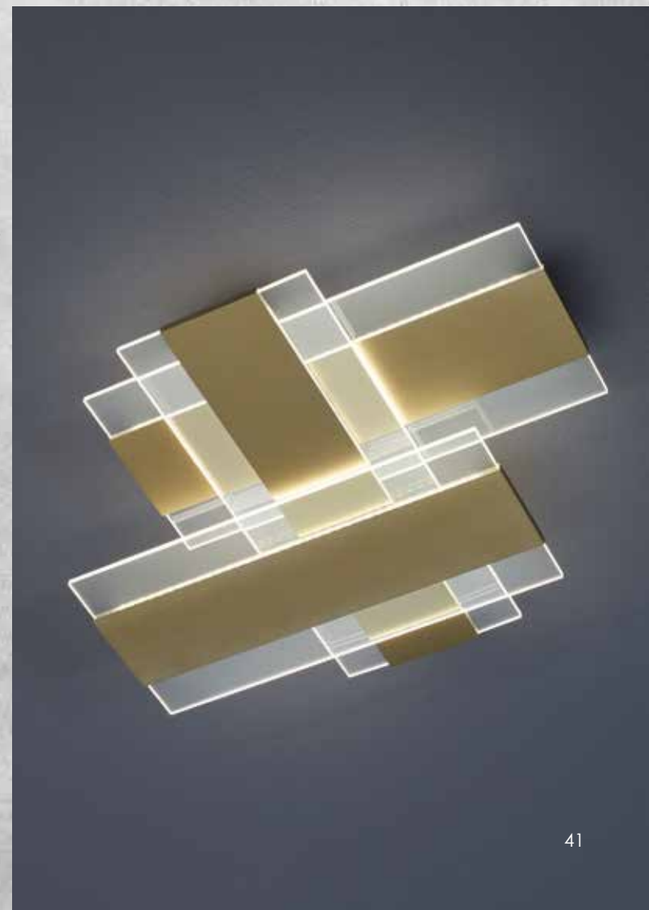

SMART HOME

CASAMBI-MODUL
optional als Zubehör | optionally accessory

ZIGBEE-MODUL
optional als Zubehör | optionally accessory

STUDIO
DECKENLEUCHTE | CEILING LAMP

623 804 09 Glas weiß | white glass

DESIGN
Mosru Mohiuddin 2017

LEUCHTMITTEL | LAMP*
4 x LED – 8,25 W – 1.010 lm (4.040 lm cpl.)
LED 2.700 K | Ra80

SONSTIGES | FEATURES
dimmbar* | dimmable*

SMART HOME
077 000 00 Casambi Modul

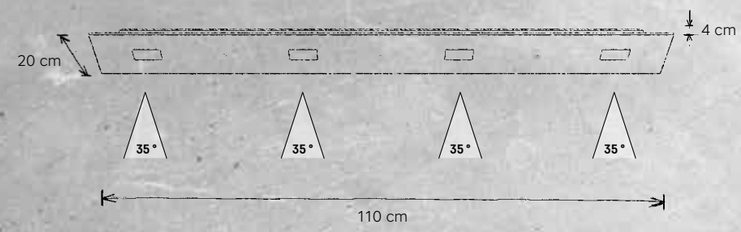

ABSTRAHLWINKEL | ANGLE OF RADIATION

*Dimmbar laut unseren Dimmerempfehlungen. Weitere Informationen siehe Katalog Seite 163. Die Leuchten enthalten LED-Lampen der Energieklasse A++, A+ ,A. / Dimmable according our dimmer recommendations. More Informations see catalogue page 163.The lights includes LED-lamps of energy class A++, A+ ,A.

SMART HOME

CASAMBI-MODUL
optional als Zubehör | optionally accessory

ZIGBEE-MODUL
optional als Zubehör | optionally accessory

STRATOS
PENDELLEUCHTE | HANGING LAMP

633 903 09 3D-Druck weiß, Aluminium geschliffen
3D print white, smoothed aluminium

DESIGN
Leonhard Bopp 2017

LEUCHTMITTEL | LAMP
LED-Band – 37 W (5.742 lm cpl.)
LED-Band 2.700 K | Ra80

SONSTIGES | FEATURES
dimmbar* | dimmable*

SMART HOME
078 000 00 Casambi Modul
079 000 00 ZigBee Modul

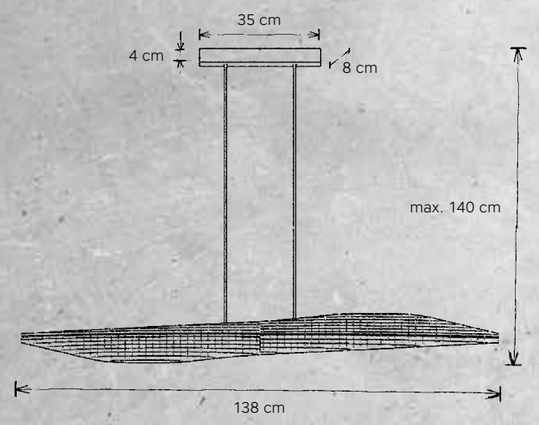

3D-Druck | 3D pressure

STRATOS
STEHLEUCHTE | FLOOR LAMP

633 400 09 3D-Druck weiß, Aluminium geschliffen
3D pressure white, smoothed aluminium

DESIGN
Leonhard Bopp 2017

LEUCHTMITTEL | LAMP
LED-Band – 37 W (5.860 lm cpl.)
LED-Band 2.700 K | Ra80

SONSTIGES | FEATURES
schalt-/ und dimmbar über Berührungssensor
switch-/ and dimmable via touch sensor

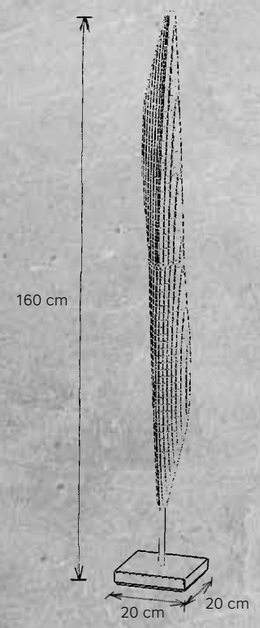

*Dimmbar laut unseren Dimmerempfehlungen. Weitere Informationen siehe Katalog Seite 163. Die Leuchten enthalten LED-Lampen der Energieklasse A++, A+ ,A. / Dimmable according our dimmer recommendations. More Informations see catalogue page 163.The lights includes LED-lamps of energy class A++, A+ ,A.

STRATOS

SMART HOME

CASAMBI-MODUL
optional als Zubehör | optionally accessory

ZIGBEE-MODUL
optional als Zubehör | optionally accessory

PULVINUS
DECKENLEUCHTE | CEILING LAMP

675 607 09 3D-Druck, weiß | 3D print, white

DESIGN
Mosru Mohiuddin 2018

LEUCHTMITTEL | LAMP*
7 x LED – 2,8 W – 450 lm (3.150 lm cpl.)
LED 2.700 K | Ra80

SONSTIGES | FEATURES
dimmbar* | dimmable*

SMART HOME
077 000 00 Casambi Modul
079 000 00 ZigBee Modul

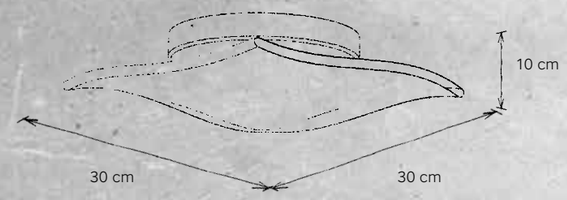

PULVINUS
DECKENLEUCHTE | CEILING LAMP

675 807 09 3D-Druck, weiß | 3D print, white

DESIGN
Mosru Mohiuddin 2018

LEUCHTMITTEL | LAMP
7 x LED – 4 W – 620 lm (4.340 lm cpl.)
LED 2.700 K | Ra80

SONSTIGES | FEATURES
dimmbar* | dimmable*

SMART HOME
077 000 00 Casambi Modul
079 000 00 ZigBee Modul

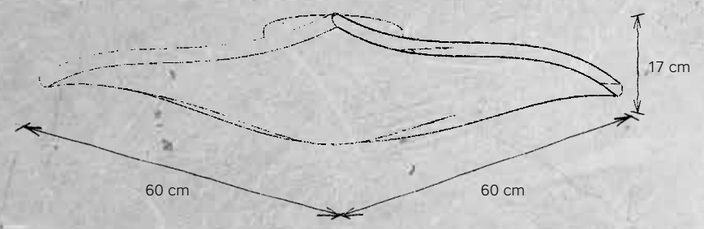

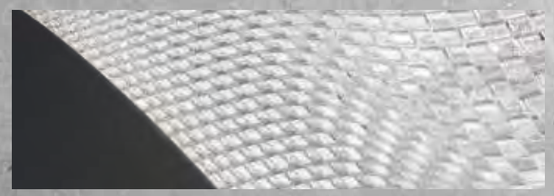

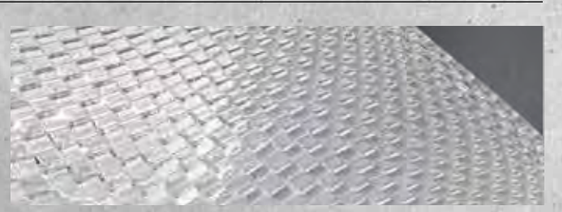

3D-Druck | 3D pressure

*Dimmbar laut unseren Dimmerempfehlungen. Weitere Informationen siehe Katalog Seite 163. Die Leuchten enthalten LED-Lampen der Energieklasse A++, A+ ,A. / Dimmable according our dimmer recommendations. More Informations see catalogue page 163.The lights includes LED-lamps of energy class A++, A+ ,A.

PULVINUS

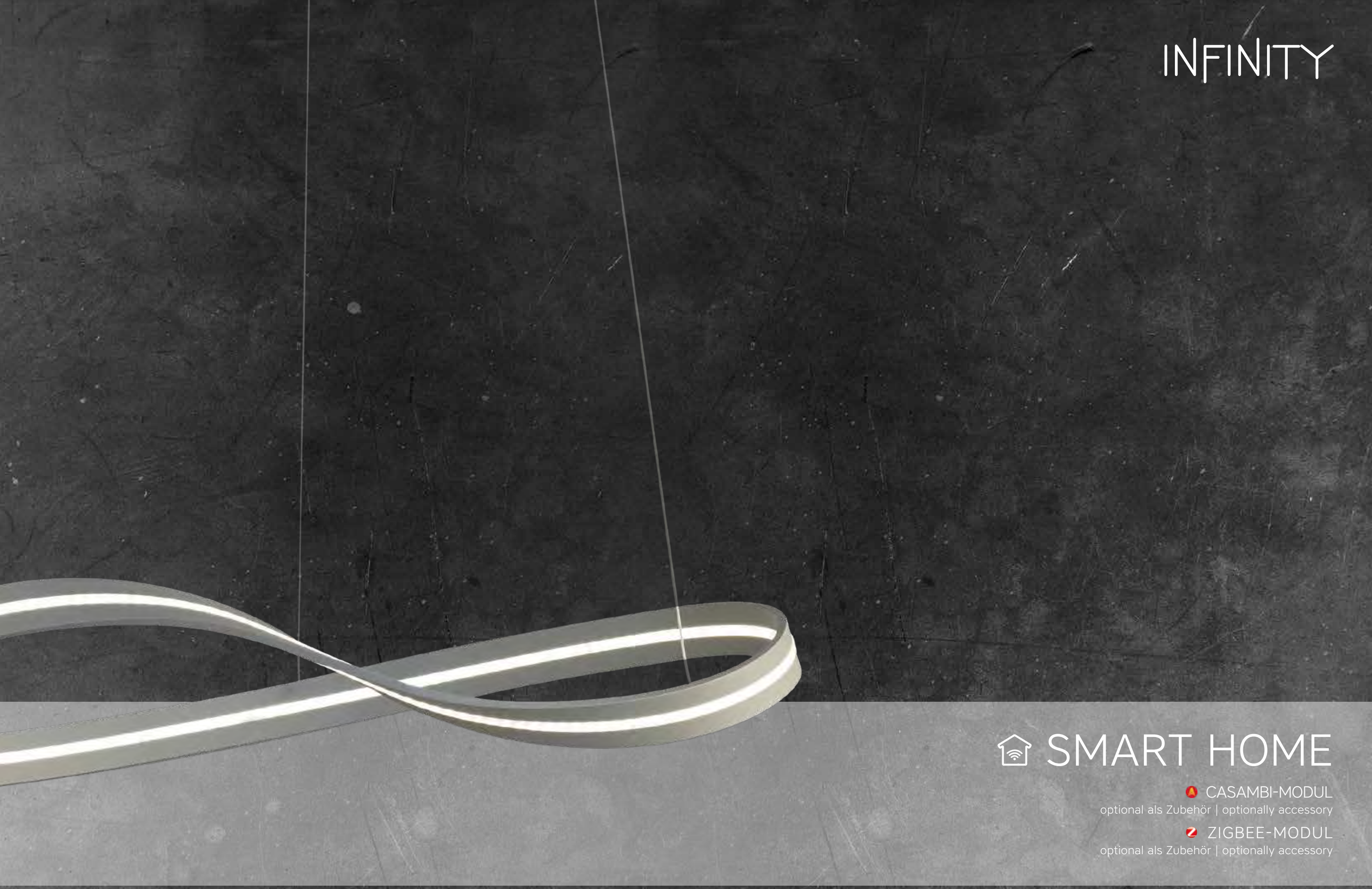

SMART HOME

CASAMBI-MODUL
optional als Zubehör | optionally accessory

ZIGBEE-MODUL
optional als Zubehör | optionally accessory

INFINITY

INFINITY
PENDELLEUCHTE | HANGING LAMP

622 900 09 Aluminium Sandstrahloptik
aluminium sandblasted optics
698 900 09 anthrazit | anthracite

DESIGN
Mosru Mohiuddin 2017

LEUCHTMITTEL | LAMP
LED-Band – 35 W (6.024 lm cpl.)
LED-Band 2.700 K | Ra85

SONSTIGES | FEATURES
dimmbar* | dimmable*

SMART HOME
078 000 00 Casambi Modul
079 000 00 ZigBee Modul

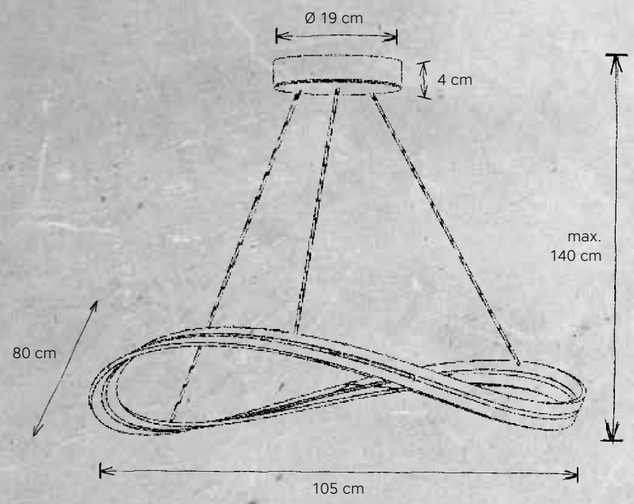

Aluminium Sandstrahloptik | aluminium sandblasted optics

anthrazit | anthracite

*Dimmbar laut unseren Dimmerempfehlungen. Weitere Informationen siehe Katalog Seite 163. Die Leuchten enthalten LED-Lampen der Energieklasse A++, A+ ,A. / Dimmable according our dimmer recommendations. More Informations see catalogue page 163.The lights includes LED-lamps of energy class A++, A+ ,A.

INFINITY
PENDELLEUCHTE | HANGING LAMP

622 600 09 Aluminium Sandstrahloptik
aluminium sandblasted optics
698 600 09 anthrazit | anthracite

DESIGN
Mosru Mohiuddin 2017

LEUCHTMITTEL | LAMP
LED-Band – 24 W (3.976 lm cpl.)
LED-Band 2.700 K | Ra85

SONSTIGES | FEATURES
dimmbar* | dimmable*

SMART HOME
078 000 00 Casambi Modul
079 000 00 ZigBee Modul

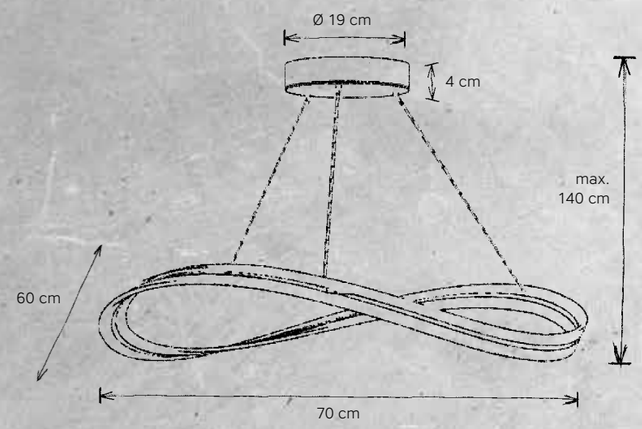

Aluminium Sandstrahloptik | aluminium sandblasted optics

anthrazit | anthracite

*Dimmbar laut unseren Dimmerempfehlungen. Weitere Informationen siehe Katalog Seite 163. Die Leuchten enthalten LED-Lampen der Energieklasse A++, A+ ,A. / Dimmable according our dimmer recommendations. More Informations see catalogue page 163.The lights includes LED-lamps of energy class A++, A+ ,A.

COLOUR TEMPERATURE

VERÄNDERUNG DER FARBTEMPERATUR VON NEUTRALWEISS BIS WARMWEISS
CHANGING COLOUR TEMPERATURE FROM NEUTRAL WHITE TO WARM WHITE

PANORAMA
STEHLEUCHTE | FLOOR LAMP

632 400 09 Aluminium Sandstrahloptik, Betonoptik
aluminium sandblasted optics, concrete look

DESIGN
Mosru Mohiuddin 2017

LEUCHTMITTEL | LAMP
LED-Band – 23 W (2.630 - 3.560 lm cpl.)
LED-Band 2.500 - 5.000 K | Ra80

SONSTIGES | FEATURES
Schalten, Dimmen und Verändern der Farbtemperatur über Tastdimmer; Farbtemperatur Stufenschaltung von 2.500 - 5.000 K
switching, dimming and change of colour temperature via touch dimmer; colour temperature stages from 2.500 - 5.000 K

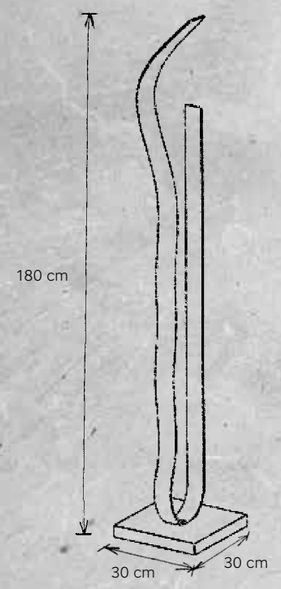

FARBTEMPERATUR STUFENSCHALTUNG / COLOUR TEMPERATURE STAGES:

- 2.500 K
- 2.600 K
- 2.750 K
- 3.000 K
- 3.500 K
- 4.200 K
- 5.000 K

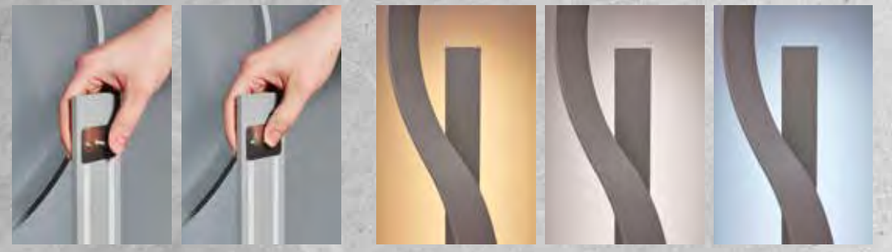

 Die Leuchten enthalten LED-Lampen der Energieklasse A++, A+ ,A. / The lights includes LED-lamps of energy class A++, A+ ,A.

PANORAMA

UP-/DOWNLIGHT

Ober-/Unterlicht getrennt schaltbar mit Druckschalter, dimmbar
up-/downlight can be switched separately via pressure switch, dimmable

SMART HOME

CASAMBI-MODUL
optional als Zubehör | optionally accessory

ZIGBEE-MODUL
optional als Zubehör | optionally accessory

SILLK
PENDELLEUCHTE | HANGING LAMP

401 601 09 Aluminium geschliffen | smoothed aluminium
440 601 09 Blattgold | gold leaf
482 601 09 anthrazit | anthracite

DESIGN
Mosru Mohiuddin 2013

LEUCHTMITTEL | LAMP
LED-Band – 29 W – 2.960 lm downlight, 1.480 lm uplight
(4.440 lm cpl.) | LED-Band 2.700 K | Ra80

SONSTIGES | FEATURES
uplight/downlight getrennt schaltbar mit Druckschalter, dimmbar*
can be switched separately via pressure switch, dimmable*

SMART HOME
078 000 00 Casambi Modul
079 000 00 ZigBee Modul

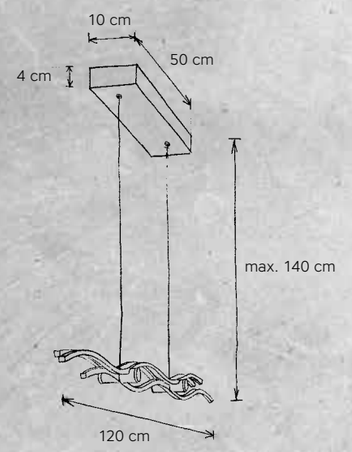

SILK
PENDELLEUCHTE | HANGING LAMP

401 901 09 Aluminium geschliffen | smoothed aluminium
440 901 09 Blattgold | gold leaf
482 901 09 anthrazit | anthracite

DESIGN
Mosru Mohiuddin 2013

LEUCHTMITTEL | LAMP
LED-Band – 39 W – 4.030 lm downlight, 2.010 lm uplight
(6.040 lm cpl.) | LED-Band 2.700 K | Ra80

SONSTIGES | FEATURES
uplight/downlight getrennt schaltbar mit Druckschalter, dimmbar*
can be switched separately via pressure switch, dimmable*

SMART HOME
078 000 00 Casambi Modul
079 000 00 ZigBee Modul

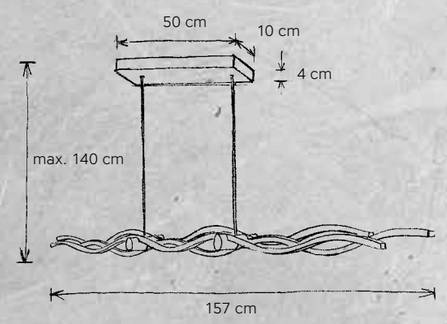

SILK
STEHLEUCHTE | FLOOR LAMP

401 400 09 Aluminium geschliffen | smoothed aluminium
440 400 09 Blattgold | gold leaf
482 400 09 anthrazit | anthracite

DESIGN
Mosru Mohiuddin 2013

LEUCHTMITTEL | LAMP
LED-Band – 19 W (4.440 lm cpl.)
LED-Band 2.700 K | Ra80

SONSTIGES | FEATURES
mit Tastdimmer | with touch dimmer

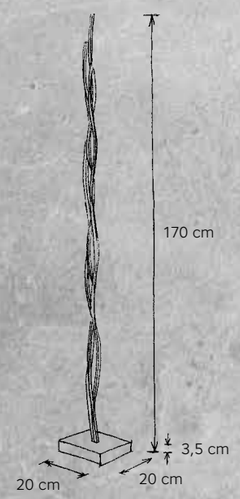

---

*Dimmbar laut unseren Dimmerempfehlungen. Weitere Informationen siehe Katalog Seite 163. Die Leuchten enthalten LED-Lampen der Energieklasse A++, A+ ,A. / Dimmable according our dimmer recommendations. More Informations see catalogue page 163.The lights includes LED-lamps of energy class A++, A+ ,A.

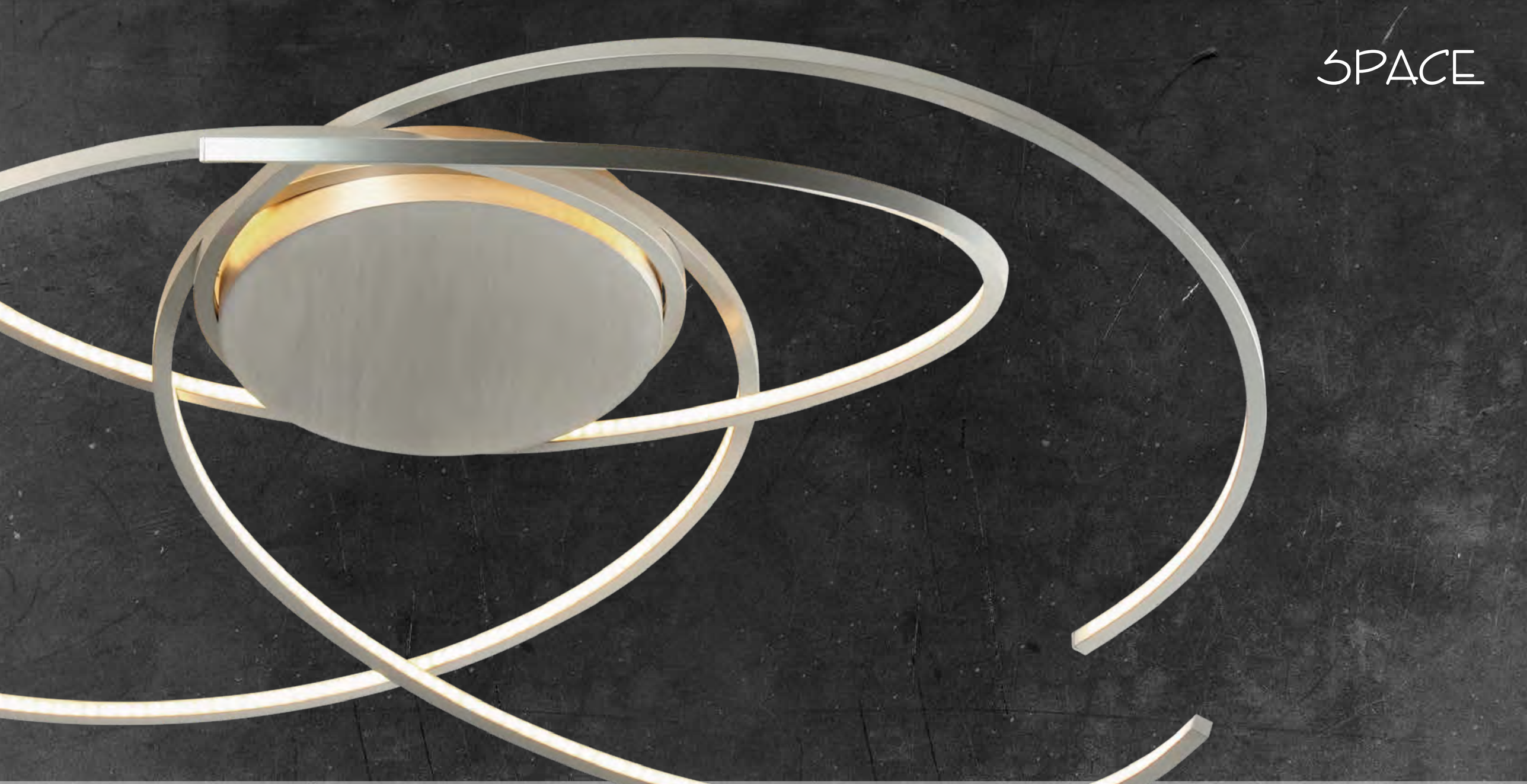

SMART HOME

CASAMBI-MODUL
optional als Zubehör | optionally accessory

ZIGBEE-MODUL
optional als Zubehör | optionally accessory

SPACE
DECKENLEUCHTE | CEILING LAMP

443 801 09 Aluminium geschliffen | smoothed aluminium
444 801 09 weiß | white
452 801 09 Blattgold | gold leaf

DESIGN
Mosru Mohiuddin 2013

LEUCHTMITTEL | LAMP
LED-Band – 28 W (3.290 lm cpl.)
LED-Band 2.700 K | Ra85

SONSTIGES | FEATURES
dimmbar* | dimmable*

SMART HOME
078 000 00 Casambi Modul
079 000 00 ZigBee Modul

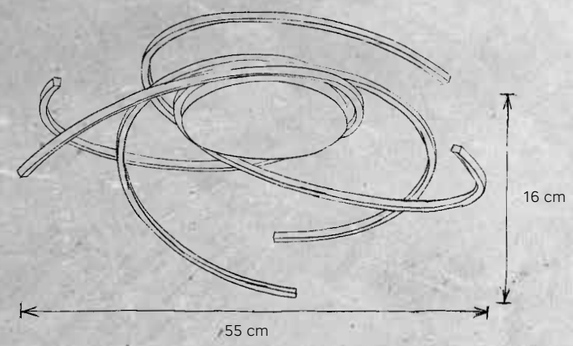

SPACE
DECKENLEUCHTE | CEILING LAMP

443 803 09 Aluminium geschliffen | smoothed aluminium
444 803 09 weiß | white
452 803 09 Blattgold | gold leaf

DESIGN
Mosru Mohiuddin 2013

LEUCHTMITTEL | LAMP
LED-Band – 53 W (5.484 lm cpl.)
LED-Band 2.700 K | Ra85

SONSTIGES | FEATURES
dimmbar* | dimmable*

SMART HOME
078 000 00 Casambi Modul
079 000 00 ZigBee Modul

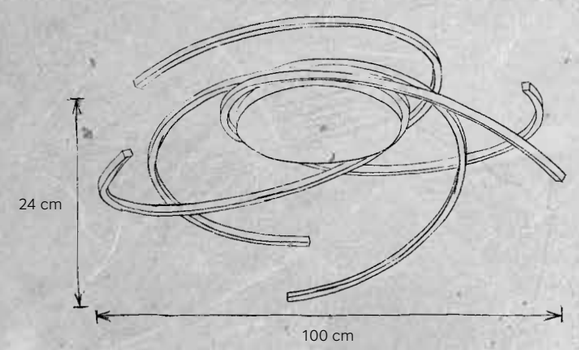

Alum. geschliffen | smoothed alum.

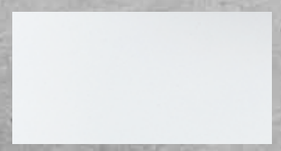
weiß | white

Blattgold | gold leaf

*Dimmbar laut unseren Dimmerempfehlungen. Weitere Informationen siehe Katalog Seite 163. Die Leuchten enthalten LED-Lampen der Energieklasse A++, A+ ,A. / Dimmable according our dimmer recommendations. More Informations see catalogue page 163.The lights includes LED-lamps of energy class A++, A+ ,A.

SPACE
DECKENLEUCHTE | CEILING LAMP

443 802 09 Aluminium geschliffen | smoothed aluminium
444 802 09 weiß | white
452 802 09 Blattgold | gold leaf

DESIGN
Mosru Mohiuddin 2013

LEUCHTMITTEL | LAMP
LED-Band – 38 W (4.387 lm cpl.)
LED-Band 2.700 K | Ra85

SONSTIGES | FEATURES
dimmbar* | dimmable*

SMART HOME
078 000 00 Casambi Modul
079 000 00 ZigBee Modul

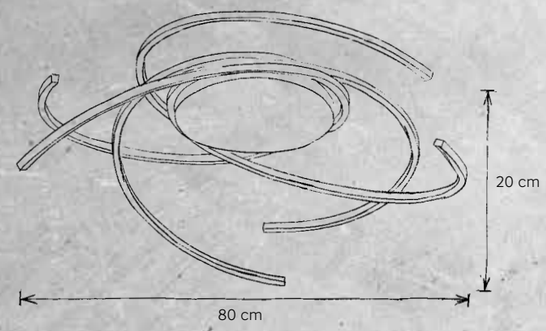

Alum. geschliffen | smoothed alum.

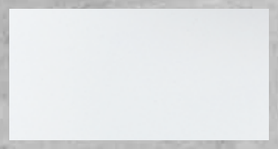
weiß | white

Blattgold | gold leaf

*Dimmbar laut unseren Dimmerempfehlungen. Weitere Informationen siehe Katalog Seite 163. Die Leuchten enthalten LED-Lampen der Energieklasse A++, A+ ,A. / Dimmable according our dimmer recommendations. More Informations see catalogue page 163.The lights includes LED-lamps of energy class A++, A+ ,A.

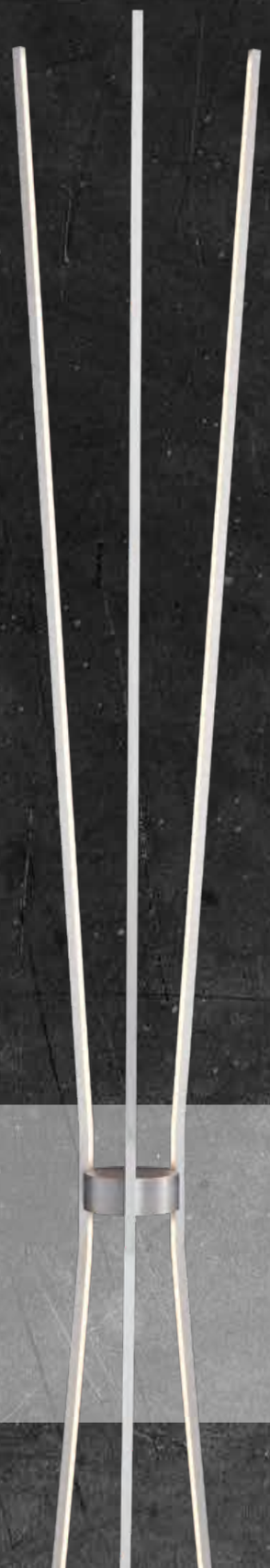

TOUCH DIMMER

DIMMBAR PER TASTDIMMER
DIMMABLE VIA TOUCH DIMMER

JAZZ

JAZZ
STEHLEUCHTE | FLOOR LAMP

620 400 09 Aluminium geschliffen, Glas weiß | smoothed aluminium, glass white
621 400 09 anthrazit, Glas schwarz | anthracite, glass black

DESIGN
Mosru Mohiuddin 2017/18

LEUCHTMITTEL | LAMP
3 x LED-Band – 29 W (5.060 lm cpl.)
LED-Band 2.700 K | Ra85

SONSTIGES | FEATURES
mit Tastdimmer | with pushbutton dimmer

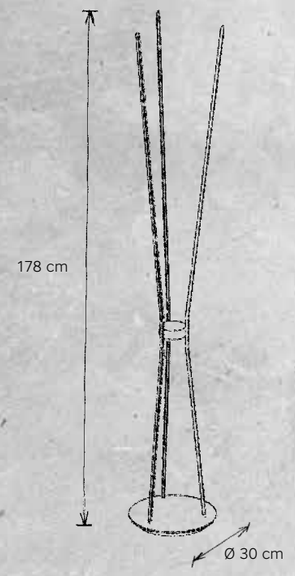

Aluminium geschliffen, Glas weiß
smoothed aluminium, glass white

anthrazit lackiert, Glas schwarz
anthracite lacquered, glass black

 Die Leuchten enthalten LED-Lampen der Energieklasse A++, A+ ,A. / The lights includes LED-lamps of energy class A++, A+ ,A.

DIM TO WARM

WÄRMERE LICHTSTIMMUNG DURCH ANPASSUNG DER FARBTEMPERATUR
WARM LIGHTING AMBIENCE BY CHANGING COLOUR TEMPERATURE

ZEN | DIM TO WARM
DECKENLEUCHTE | CEILING LAMP

804 808 00 Blattgold | gold leaf
805 808 00 Glas, Aluminium geschliffen
glass, smoothed aluminium
806 808 00 rost | rust
807 808 00 Betonoptik | concrete look

DESIGN
Mosru Mohiuddin 2012/2014

LEUCHTMITTEL | LAMP
8 x LED – 6,1 W – 650 lm (5.200 lm cpl.)
LED 3.000 - 2.000 K | Ra80

SONSTIGES | FEATURES
dimmbar* mit Veränderung der Farbtemperatur von 3.000 - 2.000 K über externen Dimmer | dimmable* via external dimmer with changing colour temperature from 3.000 - 2.000 K

SMART HOME
077 000 00 Casambi Modul
079 000 00 ZigBee Modul

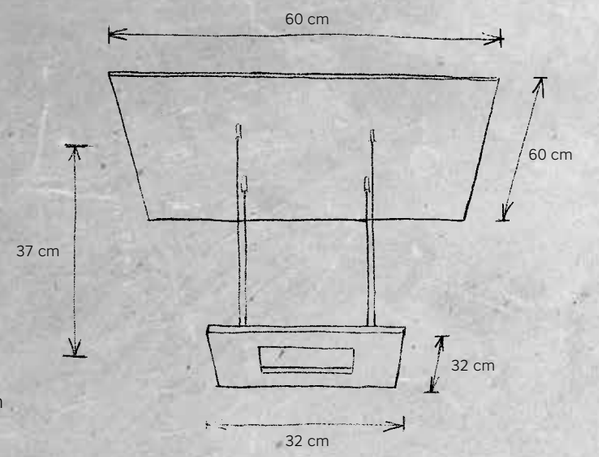

Blattgold | gold leaf

Aluminium geschliffen
smoothed aluminium

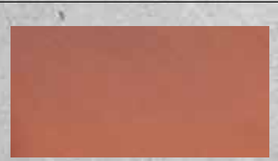
rost | rust

Betonoptik | concrete look

*Dimmbar laut unseren Dimmerempfehlungen. Weitere Informationen siehe Katalog Seite 163. Die Leuchten enthalten LED-Lampen der Energieklasse A++, A+ ,A. / Dimmable according our dimmer recommendations. More Informations see catalogue page 163.The lights includes LED-lamps of energy class A++, A+ ,A.

ZEN MINI | DIM TO WARM
DECKENLEUCHTE | CEILING LAMP

804 804 00 Blattgold | gold leaf
805 804 00 Glas, Aluminium geschliffen
glass, smoothed aluminium
806 804 00 rost | rust
807 804 00 Betonoptik | concrete look

DESIGN
Mosru Mohiuddin 2012/2014

LEUCHTMITTEL | LAMP
4 x LED – 6,1 W – 650 lm (2.600 lm cpl.)
LED 3.000 - 2.000 K | Ra80

SONSTIGES | FEATURES
dimmbar* mit Veränderung der Farbtemperatur von 3.000 - 2.000 K über externen Dimmer | dimmable* via external dimmer with changing colour temperature from 3.000 - 2.000 K

SMART HOME
077 000 00 Casambi Modul
079 000 00 ZigBee Modul

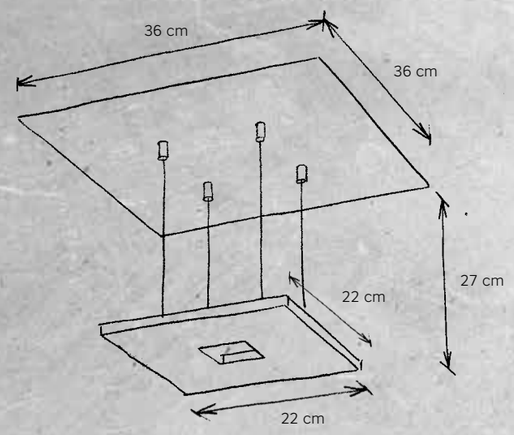

*Dimmbar laut unseren Dimmerempfehlungen. Weitere Informationen siehe Katalog Seite 163. Die Leuchten enthalten LED-Lampen der Energieklasse A++, A+ ,A. / Dimmable according our dimmer recommendations. More Informations see catalogue page 163.The lights includes LED-lamps of energy class A++, A+ ,A.

ZEN

ZEN DUE | DIM TO WARM
DECKENLEUCHTE | CEILING LAMP

804 810 00 Blattgold | gold leaf
805 810 00 Glas, Aluminium geschliffen
glass, smoothed aluminium
806 810 00 rost | rust
807 810 00 Betonoptik | concrete look

DESIGN
Mosru Mohiuddin 2014

LEUCHTMITTEL | LAMP
10 x LED – 6,1 W – 650 lm (6.500 lm cpl.)
LED 3.000 - 2.000 K | Ra80

SONSTIGES | FEATURES
dimmbar* mit Veränderung der Farbtemperatur von 3.000 - 2.000 K über externen Dimmer | dimmable* via external dimmer with changing colour temperature from 3.000 - 2.000 K

SMART HOME
077 000 00 Casambi Modul
079 000 00 ZigBee Modul

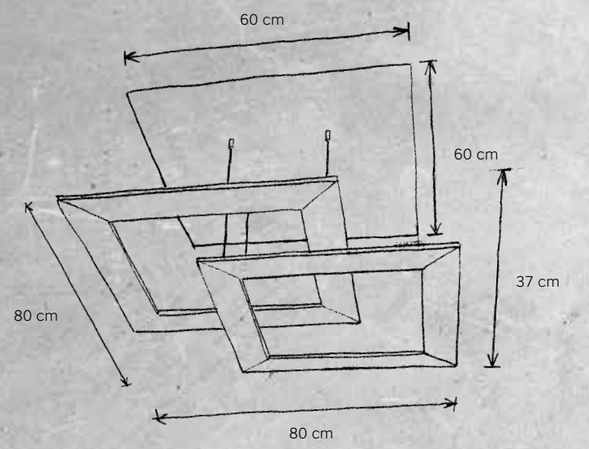

Blattgold | gold leaf

Aluminium geschliffen
smoothed aluminium

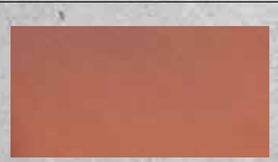
rost | rust

Betonoptik | concrete look

*Dimmbar laut unseren Dimmerempfehlungen. Weitere Informationen siehe Katalog Seite 163. Die Leuchten enthalten LED-Lampen der Energieklasse A++, A+ ,A. / Dimmable according our dimmer recommendations. More Informations see catalogue page 163.The lights includes LED-lamps of energy class A++, A+ ,A.

ZEN

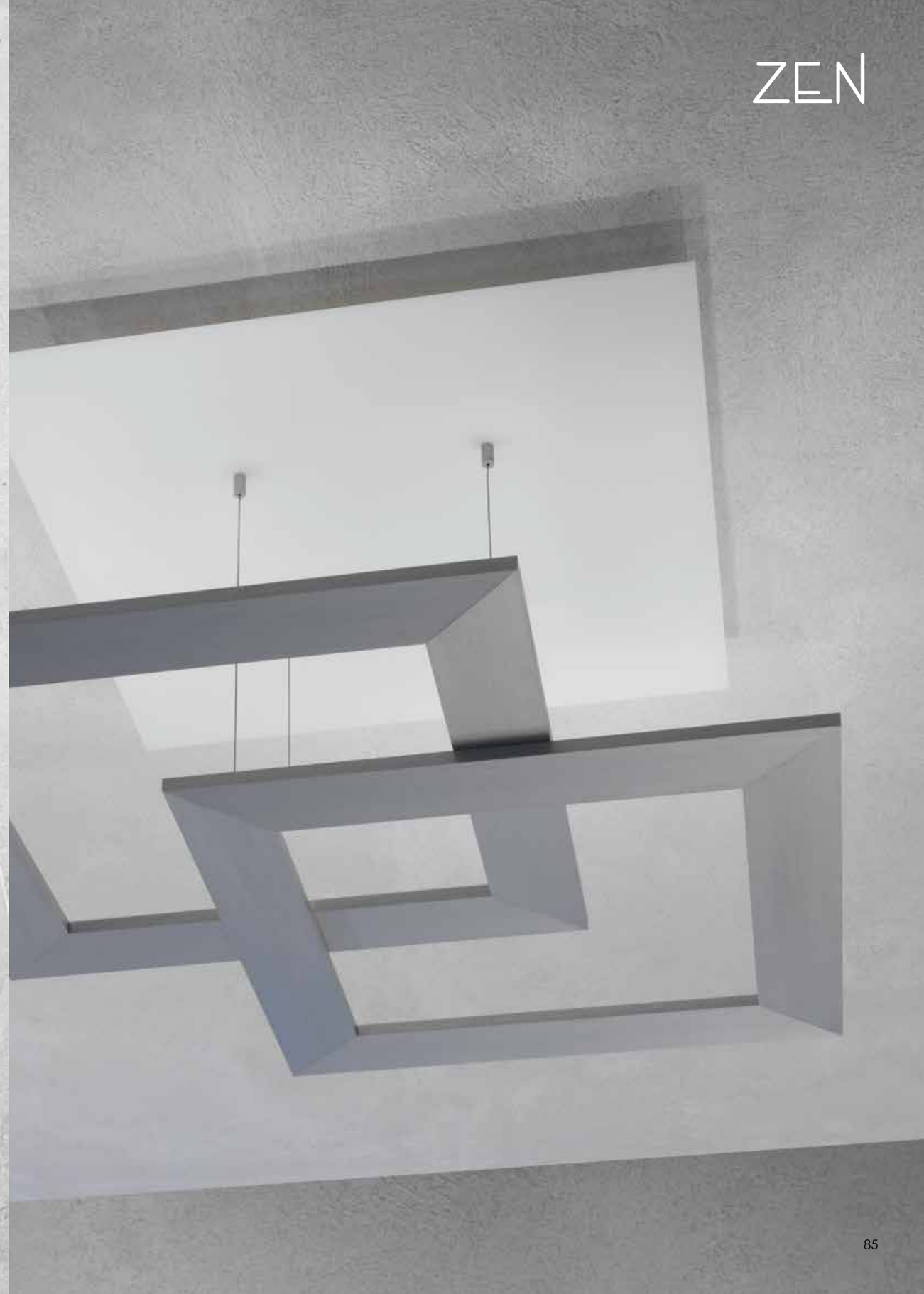

ZEN

ZEN
STEHLEUCHTE | FLOOR LAMP

343 405 09 Aluminium geschliffen | smoothed aluminium

DESIGN
Mosru Mohiuddin 2014

LEUCHTMITTEL | LAMP
4 x LED – 13 W – 1.680 lm
1 x LED – 6,5 W – 610 lm (7.330 lm cpl.)
LED 2.700 K | Ra80

SONSTIGES | FEATURES
mit 2 Tastdimmer | with 2 touch dimmer

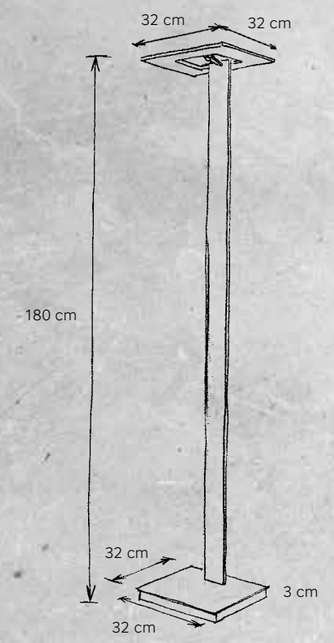

 Die Leuchten enthalten LED-Lampen der Energieklasse A++, A+ ,A. / The lights includes LED-lamps of energy class A++, A+ ,A.

GAP
WANDLEUCHTE: AUSRICHTUNG RECHTS
WALL LAMP: ALIGNMENT TO THE RIGHT

447 501 01 weiß | white
447 501 02 Aluminium geschliffen | smoothed aluminium
447 501 35 Betonoptik | concrete look
447 501 41 Blattkupfer | copper foil

DESIGN
Mosru Mohiuddin 2015

LEUCHTMITTEL | LAMP
1 x HV-LED – 8,5 W (830 lm cpl.)
LED 2.700 K | Ra80

SONSTIGES | FEATURES
dimmbar* | dimmable*

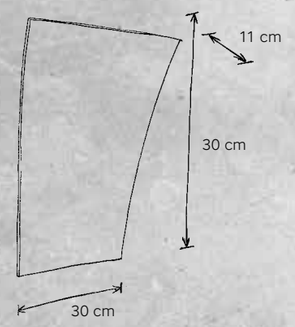

GAP
WANDLEUCHTE: AUSRICHTUNG LINKS
WALL LAMP: ALIGNMENT TO THE LEFT

447 510 01 weiß | white
447 510 02 Aluminium geschliffen | smoothed aluminium
447 510 35 Betonoptik | concrete look
447 510 41 Blattkupfer | copper foil

DESIGN
Mosru Mohiuddin 2015

LEUCHTMITTEL | LAMP
1 x HV-LED – 8,5 W (830 lm cpl.)
LED 2.700 K | Ra80

SONSTIGES | FEATURES
dimmbar* | dimmable*

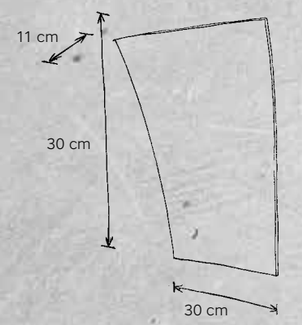

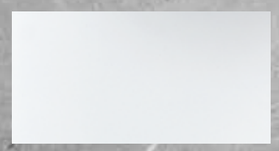
weiß | white

Alum. geschliffen | smoothed alum.

Betonoptik | concrete look

Blattkupfer | copper foil

*Dimmbar laut unseren Dimmerempfehlungen. Weitere Informationen siehe Katalog Seite 163. Die Leuchten enthalten LED-Lampen der Energieklasse A++, A+ ,A. / Dimmable according our dimmer recommendations. More Informations see catalogue page 163.The lights includes LED-lamps of energy class A++, A+ ,A.

SPOT IT

SMART HOME

CASAMBI-MODUL
optional als Zubehör | optionally accessory

ZIGBEE-MODUL
optional als Zubehör | optionally accessory

SPOT IT
DECKENLEUCHTE | CEILING LAMP

407 804 09 Aluminium geschliffen | smoothed aluminium

DESIGN
Mosru Mohiuddin 2014

LEUCHTMITTEL | LAMP
4 x LED – 9,6 W – 910 lm (3.640 lm cpl.)
LED 2.700 K | Ra80

SONSTIGES | FEATURES
Lichtelemente höhenvarjabel, schwenkbar; dimmbar*
light elements adjustable in height, rotatable; dimmable*

SMART HOME
077 000 00 Casambi Modul
079 000 00 ZigBee Modul

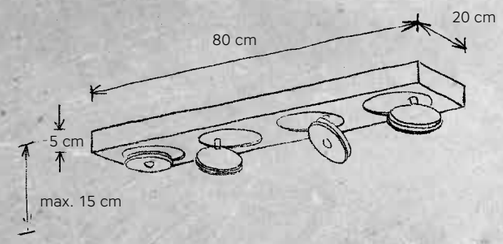

SPOT IT
DECKENLEUCHTE | CEILING LAMP

407 604 09 Aluminium geschliffen | smoothed aluminium

DESIGN
Mosru Mohiuddin 2014

LEUCHTMITTEL | LAMP
4 x LED – 9,6 W – 910 lm (3.640 lm cpl.)
LED 2.700 K | Ra80

SONSTIGES | FEATURES
Lichtelemente höhenvariabel, schwenkbar; dimmbar*
light elements adjustable in height, rotatable; dimmable*

SMART HOME
077 000 00 Casambi Modul
079 000 00 ZigBee Modul

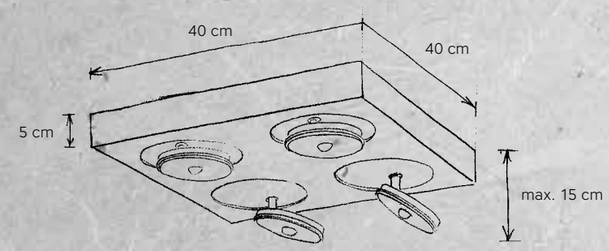

SPOT IT
DECKENLEUCHTE | CEILING LAMP

407 801 09 Aluminium geschliffen | smoothed aluminium

DESIGN
Mosru Mohiuddin 2014 / 2015

LEUCHTMITTEL | LAMP
1x LED – 9,6 W (910 lm cpl.)
LED 2.700 K | Ra80

SONSTIGES | FEATURES
Lichtelement höhenvariabel, schwenkbar; dimmbar*
light element adjustable in height, rotatable; dimmable*

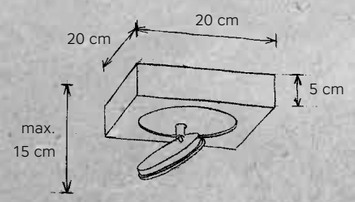

---

*Dimmbar laut unseren Dimmerempfehlungen. Weitere Informationen siehe Katalog Seite 163. Die Leuchten enthalten LED-Lampen der Energieklasse A++, A+ ,A. / Dimmable according our dimmer recommendations. More Informations see catalogue page 163.The lights includes LED-lamps of energy class A++, A+ ,A.

SPOT IT
DECKENLEUCHTE | CEILING LAMP

407 802 09 Aluminium geschliffen | smoothed aluminium

DESIGN
Mosru Mohiuddin 2014 / 2015

LEUCHTMITTEL | LAMP*
2 x LED – 9,6 W – 910 lm (1.820 lm cpl.)
LED 2.700 K | Ra80

SONSTIGES | FEATURES
Lichtelemente höhenvarjabel, schwenkbar; dimmbar*
light elements adjustable in height, rotatable; dimmable*

SMART HOME
077 000 00 Casambi Modul
079 000 00 ZigBee Modul

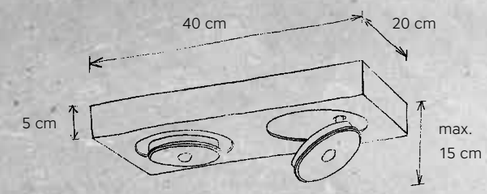

SPOT IT
FLUTER MIT LESELEUCHTE | FLOOR LAMP

407 404 09 Aluminium geschliffen, hochglanzchrom
smoothed aluminium, highly polished chrome

DESIGN
Mosru Mohiuddin 2014 / 2015

LEUCHTMITTEL | LAMP
Fluter | floor lamp: 3 x LED – 13 W – 1.680 lm
Lesearm | reading lamp: 1 x LED – 8,5 W – 835 lm (5.875 lm cpl.)
LED 2.700 K | Ra80

SONSTIGES | FEATURES
mit 2 Tastdimmer, getrennt dimmbar; Lesearm über
Kugelgelenk schwenkbar; Lichtelement dreh-/kippbar
with 2 touch dimmer, can be dimmed separately; reading arm
swiveling via ball joint; light element rotatable and tiltable

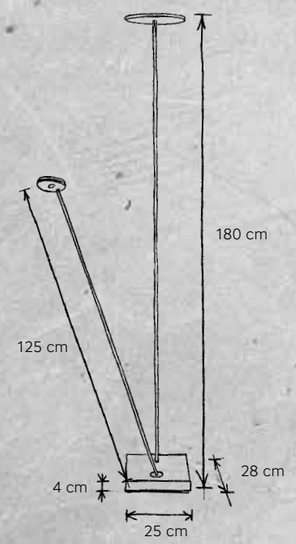

---

*Dimmbar laut unseren Dimmerempfehlungen. Weitere Informationen siehe Katalog Seite 163. Die Leuchten enthalten LED-Lampen der Energieklasse A++, A+ ,A. / Dimmable according our dimmer recommendations. More Informations see catalogue page 163.The lights includes LED-lamps of energy class A++, A+ ,A.

SPOT IT
STEHLEUCHTE | FLOOR LAMP

407 401 09 Aluminium geschliffen, hochglanzchrom
smoothed aluminium, highly polished chrome

DESIGN
Mosru Mohiuddin 2014 / 2015

LEUCHTMITTEL | LAMP
1 x LED – 8,5 W (835 lm cpl.)
LED 2.700 K | Ra80

SONSTIGES | FEATURES
mit Tastdimmer; Lesearm über Kugelgelenk schwenkbar; Lichtelement dreh-/kippbar
with touch dimmer; reading arm swiveling via ball joint; light element rotatable and tiltable

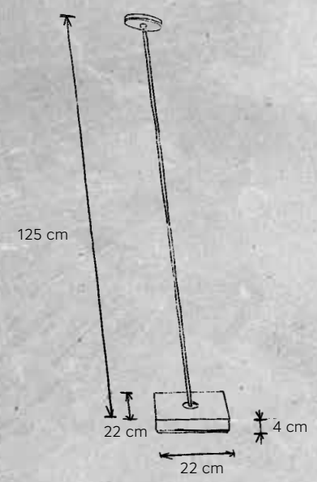

SPOT IT
STEHLEUCHTE | FLOOR LAMP

407 402 09 Aluminium geschliffen, hochglanzchrom
smoothed aluminium, highly polished chrome

DESIGN
Mosru Mohiuddin 2014 / 2015

LEUCHTMITTEL | LAMP
2 x LED – 8,5 W – 835 lm (1.670 lm cpl.)
LED 2.700 K | Ra80

SONSTIGES | FEATURES
mit 2 Tastdimmer, getrennt dimmbar; Lesearme über Kugelgelenk schwenkbar; Lichtelemente dreh-/kippbar
with 2 touch dimmer, can be dimmed separately; reading arms swiveling via ball joint; light elements rotatable and tiltable

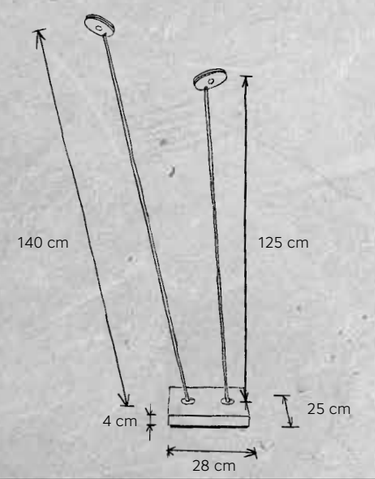

 Die Leuchten enthalten LED-Lampen der Energieklasse A++, A+ ,A. / The lights includes LED-lamps of energy class A++, A+ ,A.

SPOT IT

MILLE FEUILLES

SMART HOME

CASAMBI-MODUL
optional als Zubehör | optionally accessory

ZIGBEE-MODUL
optional als Zubehör | optionally accessory

MILLE FEUILLES
PENDELLEUCHTE | HANGING LAMP

475 900 09 Aluminium geschliffen | smoothed aluminium
483 900 09 Blattgold | gold leaf

DESIGN
Ulrike Schulz 2016

LEUCHTMITTEL | LAMP
5 x LED – 6,5 W – 610 lm (3.050 lm cpl.)
LED 2.700 K | Ra80

SONSTIGES | FEATURES
dimmbar* | dimmable*

SMART HOME
077 000 00 Casambi Modul
079 000 00 ZigBee Modul

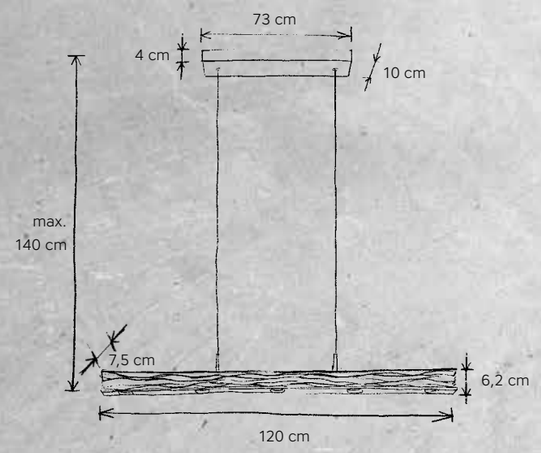

Alum. geschliffen | smoothed alum.

Blattgold | gold leaf

*Dimmbar laut unseren Dimmerempfehlungen. Weitere Informationen siehe Katalog Seite 163. Die Leuchten enthalten LED-Lampen der Energieklasse A++, A+ ,A. / Dimmable according our dimmer recommendations. More Informations see catalogue page 163.The lights includes LED-lamps of energy class A++, A+ ,A.

MILLE FEUILLES

DIM TO WARM

WÄRMERE LICHTSTIMMUNG DURCH ANPASSUNG DER FARBTEMPERATUR
WARM LIGHTING AMBIENCE BY CHANGING COLOUR TEMPERATURE

FLUID

FLUID | DIM TO WARM
PENDELLEUCHTE | HANGING LAMP

800 907 00 Aluminium geschliffen | smoothed aluminium
801 907 00 Blattgold | gold leaf
802 907 00 rost | rust
803 907 00 Betonoptik | concrete look

DESIGN
Mosru Mohiuddin 2012

LEUCHTMITTEL | LAMP
3 x LED – 6,1 W – 650 lm uplight
4 x LED – 6,1 W – 650 lm downlight (4.550 lm cpl.)
LED 3.000 - 2.000 K | Ra80

SONSTIGES | FEATURES
Ober-/ Unterlicht getrennt schaltbar; dimmbar* mit Veränderung der Farbtemperatur von 3.000 - 2.000 K über externen Dimmer
uplight / downlight can be switched separately; dimmable* via external dimmer with changing colour temperature from 3.000 - 2.000 K

SMART HOME
077 000 00 Casambi Modul
079 000 00 ZigBee Modul

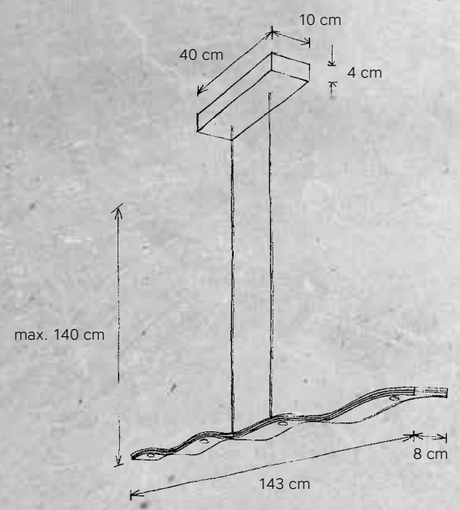

Alum. geschliffen | smoothed alum.

Blattgold | gold leaf

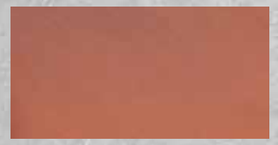
rost | rust

Betonoptik | concrete look

*Dimmbar laut unseren Dimmerempfehlungen. Weitere Informationen siehe Katalog Seite 163. Die Leuchten enthalten LED-Lampen der Energieklasse A++, A+ ,A. / Dimmable according our dimmer recommendations. More Informations see catalogue page 163.The lights includes LED-lamps of energy class A++, A+ ,A.

FLUID | DIM TO WARM
PENDELLEUCHTE | HANGING LAMP

800 905 00 Aluminium geschliffen | smoothed aluminium
801 905 00 Blattgold | gold leaf
802 905 00 rost | rust
803 905 00 Betonoptik | concrete look

DESIGN
Mosru Mohiuddin 2013

LEUCHTMITTEL | LAMP
2 x LED – 6,1 W – 650 lm uplight
3 x LED – 6,1 W – 650 lm downlight (3.250 lm cpl.)
LED 3.000 - 2.000 K | Ra80?

SONSTIGES | FEATURES
Ober-/ Unterlicht getrennt schaltbar; dimmbar* mit Veränderung der Farbtemperatur von 3.000 - 2.000 K über externen Dimmer
uplight / downlight can be switched separately; dimmable* via external dimmer with changing colour temperature from 3.000 - 2.000 K

SMART HOME
077 000 00 Casambi Modul
079 000 00 ZigBee Modul

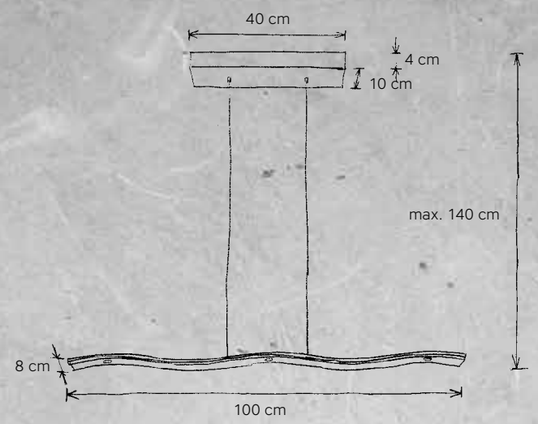

Alum. geschliffen | smoothed alum.

Blattgold | gold leaf

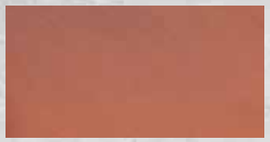
rost | rust

Betonoptik | concrete look

*Dimmbar laut unseren Dimmerempfehlungen. Weitere Informationen siehe Katalog Seite 163. Die Leuchten enthalten LED-Lampen der Energieklasse A++, A+ ,A. / Dimmable according our dimmer recommendations. More Informations see catalogue page 163.The lights includes LED-lamps of energy class A++, A+ ,A.

SMART HOME

CASAMBI-MODUL
optional als Zubehör | optionally accessory

ZIGBEE-MODUL
optional als Zubehör | optionally accessory

FINE
DECKENLEUCHTE | CEILING LAMP

469 800 09 Aluminium geschliffen, Abdeckung Glas
smoothed aluminium, glass cover

DESIGN
Mosru Mohiuddin 2016

LEUCHTMITTEL | LAMP
LED-Band – 30 W (4.368 lm cpl.)
LED-Band 2.700 K | Ra80

SONSTIGES | FEATURES
dimmbar* | dimmable*

SMART HOME
078 000 00 Casambi Modul
079 000 00 ZigBee Modul

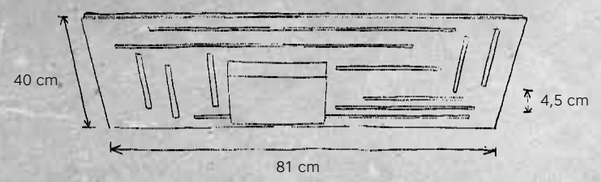

FINE
DECKENLEUCHTE | CEILING LAMP

469 600 09 Aluminium geschliffen, Abdeckung Glas
smoothed aluminium, glass cover

DESIGN
Mosru Mohiuddin 2016

LEUCHTMITTEL | LAMP
LED-Band – 26 W (3.718 lm cpl.)
LED-Band 2.700 K | Ra80

SONSTIGES | FEATURES
dimmbar* | dimmable*

SMART HOME
078 000 00 Casambi Modul
079 000 00 ZigBee Modul

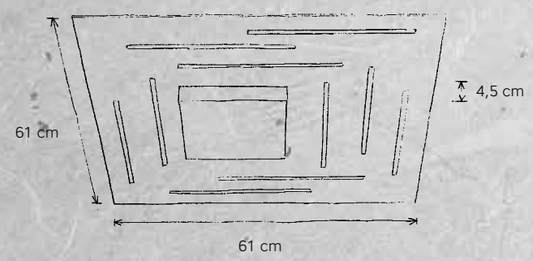

---

*Dimmbar laut unseren Dimmerempfehlungen. Weitere Informationen siehe Katalog Seite 163. Die Leuchten enthalten LED-Lampen der Energieklasse A++, A+ ,A. / Dimmable according our dimmer recommendations. More Informations see catalogue page 163.The lights includes LED-lamps of energy class A++, A+ ,A.

reddot award 2016
winner

GESTURE CONTROL

DIMMBAR ÜBER GESTENSTEUERUNG
DIMMABLE VIA GESTURE CONTROL

SLIMLINE
PENDELLEUCHTE | HANGING LAMP

474 600 09 Aluminium geschliffen, Aluminium eloxiert
smoothed aluminium, anodized aluminium

DESIGN
Mathias Schifferdecker 2015

LEUCHTMITTEL | LAMP
LED-Band – 15,5 W (2.242 lm cpl.)
LED-Band 2.700 K | Ra85

SONSTIGES | FEATURES
mit integriertem Dimmer, dimmbar über Gestensteuerung
integrated dimmer, dimmable via gesture control

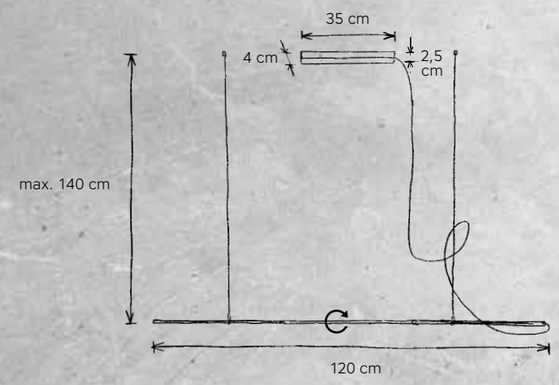

SLIMLINE
PENDELLEUCHTE | HANGING LAMP

474 900 09 Aluminium geschliffen, Aluminium eloxiert
smoothed aluminium, anodized aluminium

DESIGN
Mathias Schifferdecker 2015

LEUCHTMITTEL | LAMP
LED-Band – 20 W (2.827 lm cpl.)
LED-Band 2.700 K | Ra85

SONSTIGES | FEATURES
mit integriertem Dimmer, dimmbar über Gestensteuerung
integrated dimmer, dimmable via gesture control

SLIMLINE
PENDELLEUCHTE VARIO | HANGING LAMP VARIO

474 000 09 Aluminium geschliffen, Aluminium eloxiert
smoothed aluminium, anodized aluminium

DESIGN
Mathias Schifferdecker 2015

LEUCHTMITTEL | LAMP
LED-Band – 17 W (2.574 lm cpl.)
LED-Band 2.700 K | Ra85

SONSTIGES | FEATURES
mit integriertem Dimmer, dimmbar über Gestensteuerung;
3 Segmente einzeln drehbar für Ober- und Unterlicht
integrated dimmer, dimmable via gesture control;
3 elements separately rotatable for up- and downlight

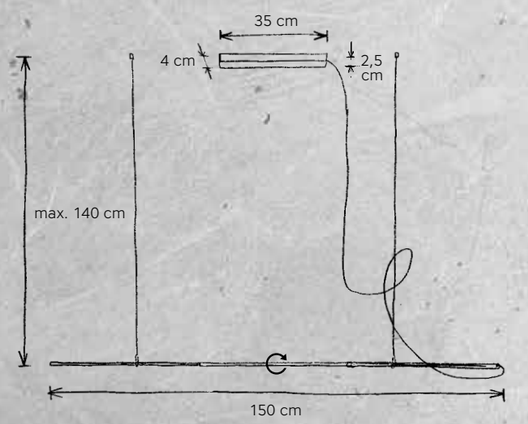

CLIP (1 STÜCK | 1 PIECE)

705 540 00 transparent
705 540 11 rot | red
705 540 31 schwarz | black

Alle Leuchten werden mit roten Clips geliefert. Optional ist es möglich, die Clips in transparent oder schwarz zu bestellen.
All light fixtures are supplied with red clips. Optionally you may order the clips in transparent or black.

 Die Leuchten enthalten LED-Lampen der Energieklasse A++, A+ ,A. / The lights includes LED-lamps of energy class A++, A+ ,A.

SLIMLINE
TISCHLEUCHTE | TABLE LAMP

474 200 09 Aluminium geschliffen, Aluminium eloxiert
smoothed aluminium, anodized aluminium

DESIGN
Mathias Schifferdecker 2015

LEUCHTMITTEL | LAMP
LED-Band – 6 W (878 lm cpl.)
LED-Band 2.700 K | Ra85

SONSTIGES | FEATURES
mit integriertem Dimmer, dimmbar über Gestensteuerung
integrated dimmer, dimmable via gesture control

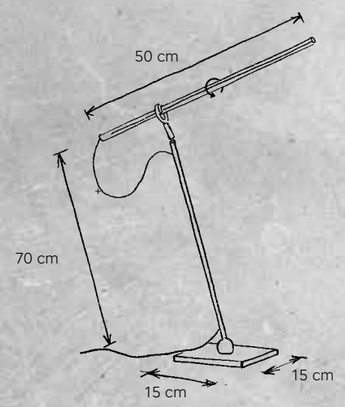

CLIP (1 STÜCK | 1 PIECE)

705 512 00 transparent
705 512 11 rot | red
705 512 31 schwarz | black

Die Tischleuchte wird mit rotem Clip geliefert. Optional ist es möglich, den Clip in transparent oder schwarz zu bestellen.
The table lamp is supplied with a red clip. Optionally you may order the clip in transparent or black colour.

 Die Leuchten enthalten LED-Lampen der Energieklasse A++, A+ ,A. / The lights includes LED-lamps of energy class A++, A+ ,A.

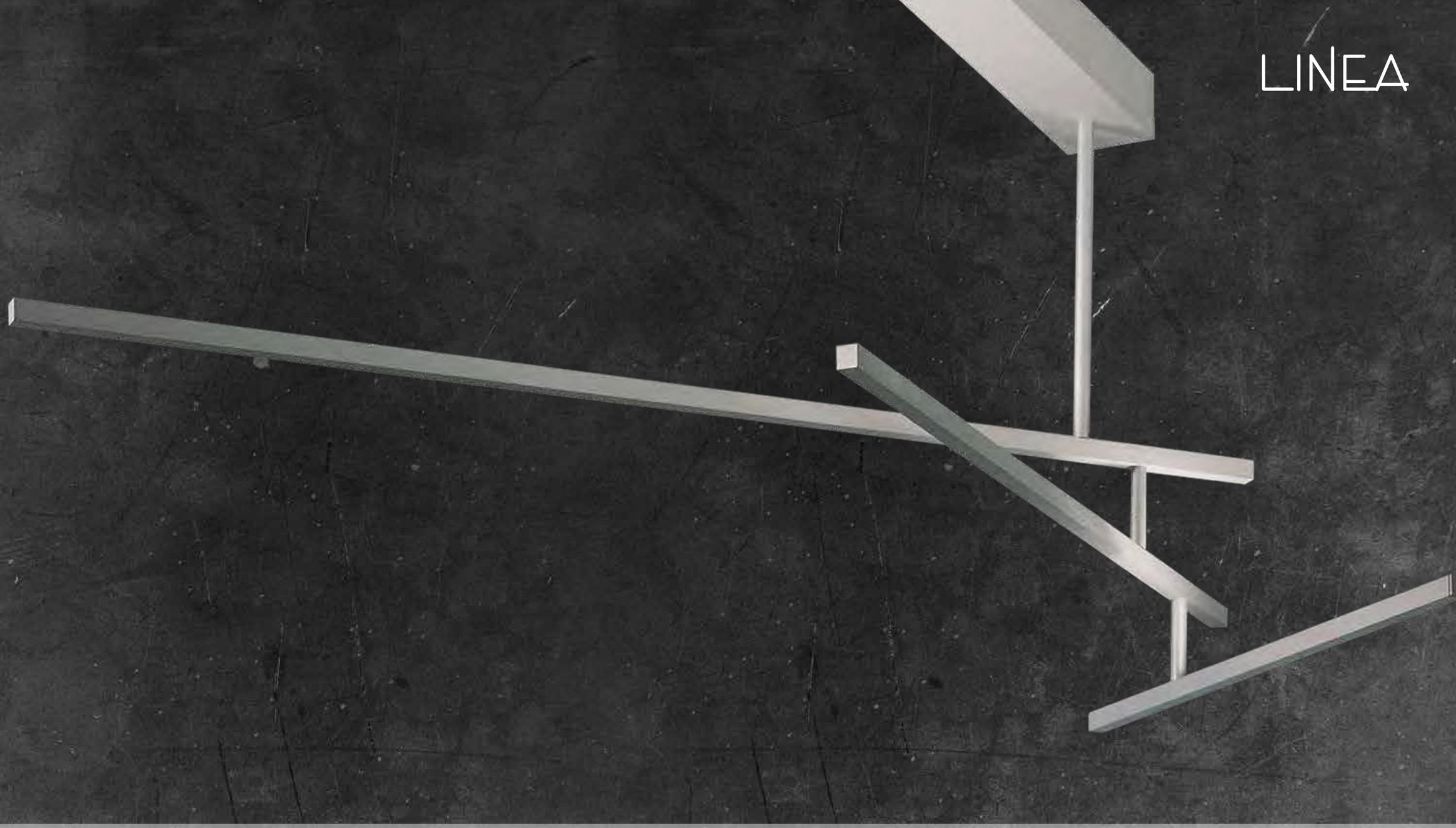

SMART HOME

CASAMBI-MODUL
optional als Zubehör | optionally accessory

ZIGBEE-MODUL
optional als Zubehör | optionally accessory

LINEA
DECKENLEUCHTE | CEILING LAMP

268 808 09 Aluminium geschliffen | smoothed aluminium

DESIGN
Mosru Mohiuddin 2010

LEUCHTMITTEL | LAMP*
8 x LED – 3,2 W – 309 lm (2.472 lm cpl.)
LED 2.700 K | Ra85

SONSTIGES | FEATURES
dimmbar*, Lichtelemente schwenkbar
dimmable*, light elements tiltable

SMART HOME
077 000 00 Casambi Modul
079 000 00 ZigBee Modul

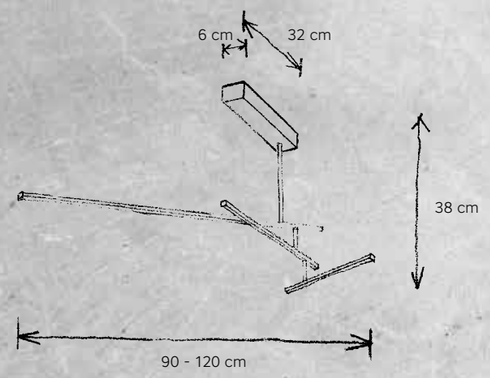

*Dimmbar laut unseren Dimmerempfehlungen. Weitere Informationen siehe Katalog Seite 163. Die Leuchten enthalten LED-Lampen der Energieklasse A++, A+ ,A. / Dimmable according our dimmer recommendations. More Informations see catalogue page 163.The lights includes LED-lamps of energy class A++, A+ ,A.

SMART HOME

CASAMBI-MODUL
optional als Zubehör | optionally accessory

ZIGBEE-MODUL
optional als Zubehör | optionally accessory

AVANTI

AVANTI
PENDELLEUCHTE | HANGING LAMP

341 904 09 Aluminium geschliffen, Glas satiniert
smoothed aluminium, glass with satin finish

DESIGN
Mosru Mohiuddin 2012

LEUCHTMITTEL | LAMP
3 x LED – 4,5 W – 374 lm | Ra85
1 x LED – 13 W – 1.680 lm | Ra80
(2.802 lm cpl.) | LED 2.700 K

SONSTIGES | FEATURES
Lichtelement um 180° kippbar, dimmbar*
light element tiltable by 180°, dimmable*

SMART HOME
077 000 00 Casambi Modul
079 000 00 ZigBee Modul

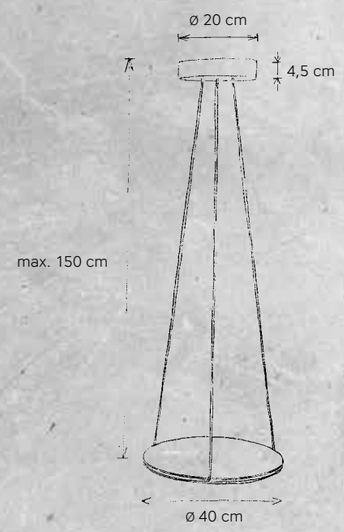

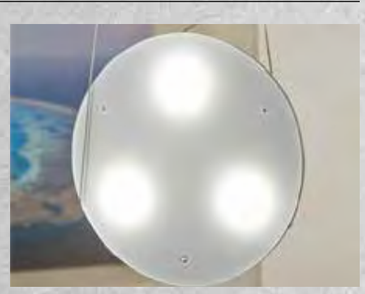

*Dimmbar laut unseren Dimmerempfehlungen. Weitere Informationen siehe Katalog Seite 163. Die Leuchten enthalten LED-Lampen der Energieklasse A++, A+ ,A. / Dimmable according our dimmer recommendations. More Informations see catalogue page 163.The lights includes LED-lamps of energy class A++, A+ ,A.

SUN

SUN
WANDLEUCHTE | WALL LAMP

297 502 09 Blattgold | gold leaf
298 502 09 Blattaluminium | aluminium leaf
314 502 09 weiß | white
345 502 09 Aluminium geschliffen | smoothed aluminium

DESIGN
Mosru Mohiuddin 2011

LEUCHTMITTEL | LAMP
2 x LED – 3 W – 280 lm (560 lm cpl.)
LED 2.700 K | Ra85

SONSTIGES | FEATURES
nicht dimmbar
can not be dimmed

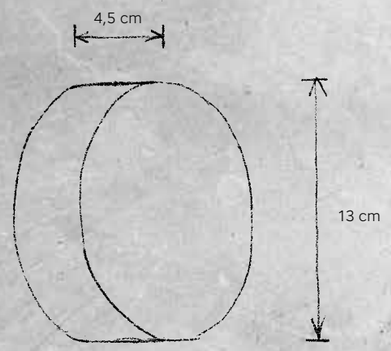

OPTIONAL: FARBFILTER | OPTIONALLY: COLOUR FILTER

707 166 06 gelb | yellow
707 166 11 rot | red
707 166 14 blau | blue
707 166 15 grün | green

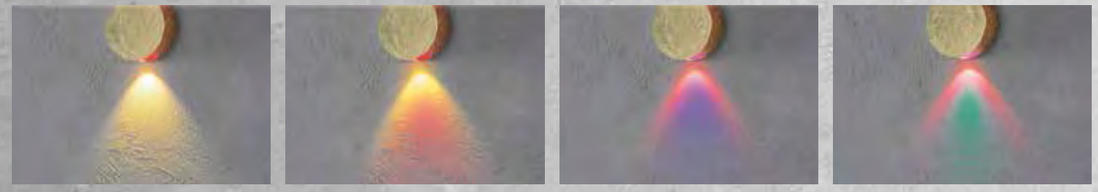

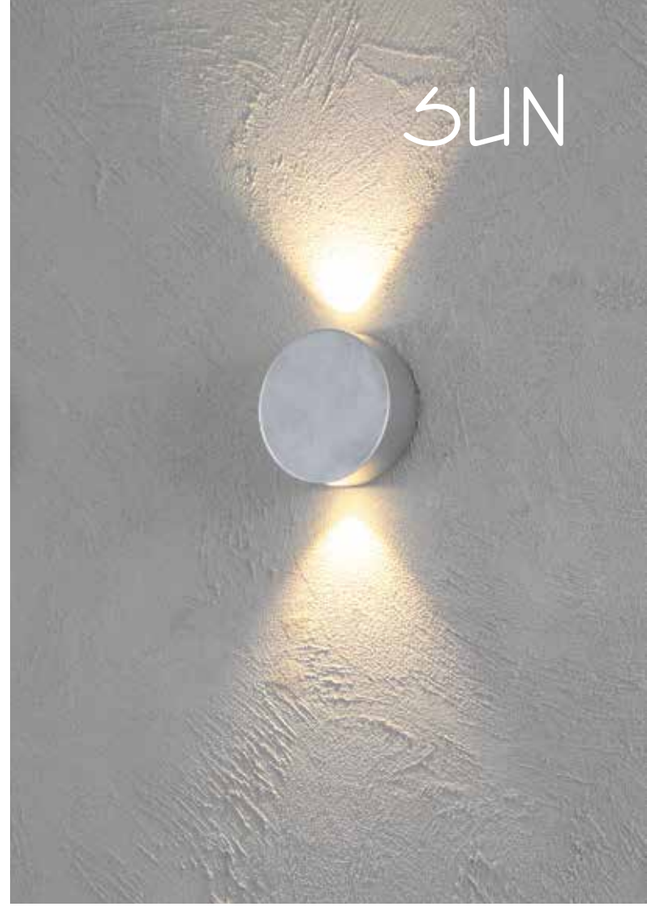

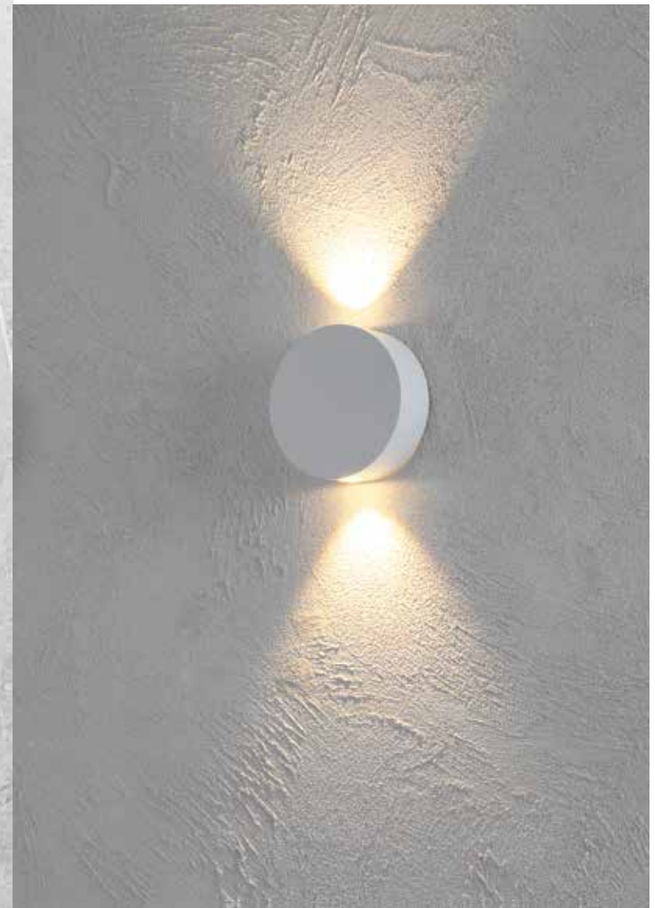

 Die Leuchten enthalten LED-Lampen der Energieklasse A++, A+ ,A. / The lights includes LED-lamps of energy class A++, A+ ,A.

SKYLINE
PENDELLEUCHTE | HANGING LAMP

300 908 09 Blattgold | gold leaf

DESIGN
Mosru Mohiuddin 2011

LEUCHTMITTEL | LAMP*
8 x LED – 6,7 W – 576 lm (4.608 lm cpl.)
LED 2.700 K | Ra85

SONSTIGES | FEATURES
dimmbar* | dimmable*

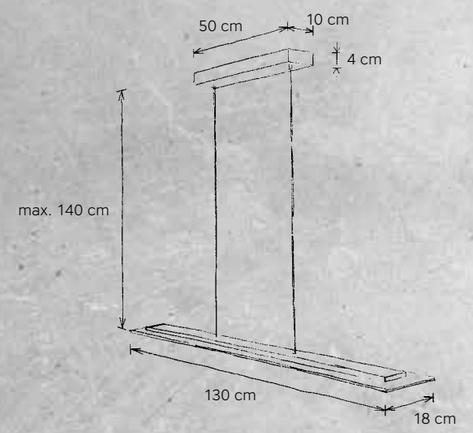

*Dimmbar laut unseren Dimmerempfehlungen. Weitere Informationen siehe Katalog Seite 163. Die Leuchten enthalten LED-Lampen der Energieklasse A++, A+ ,A. / Dimmable according our dimmer recommendations. More Informations see catalogue page 163.The lights includes LED-lamps of energy class A++, A+ ,A.

SKYLINE

SKYLINE
DECKENLEUCHTE | CEILING LAMP

300 606 09 Blattgold | gold leaf

DESIGN
Mosru Mohiuddin 2011

LEUCHTMITTEL | LAMP*
6 x LED – 6,7 W – 576 lm (3.456 lm cpl.)
LED 2.700 K | Ra85

SONSTIGES | FEATURES
dimmbar* | dimmable*

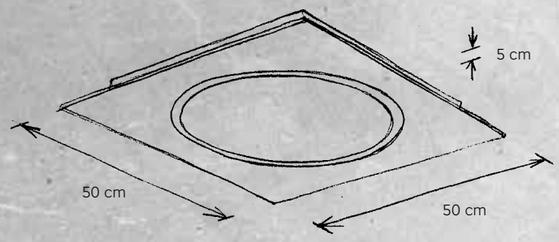

*Dimmbar laut unseren Dimmerempfehlungen. Weitere Informationen siehe Katalog Seite 163. Die Leuchten enthalten LED-Lampen der Energieklasse A++, A+ ,A. / Dimmable according our dimmer recommendations. More Informations see catalogue page 163.The lights includes LED-lamps of energy class A++, A+ ,A.

SMART HOME

CASAMBI-MODUL
optional als Zubehör | optionally accessory

ZIGBEE-MODUL
optional als Zubehör | optionally accessory

MEDUSA
PENDELLEUCHTE | HANGING LAMP

229 906 09 Aluminium geschliffen, Schale Blattgold
smoothed aluminium, bowl: gold leaf

DESIGN
Mosru Mohiuddin 2008

LEUCHTMITTEL | LAMP
6 x LED – 3,2 W – 350 lm (2.100 lm cpl.)
LED 2.700 K | Ra85

SONSTIGES | FEATURES
dimmbar* | dimmable*

SMART HOME
077 000 00 Casambi Modul
079 000 00 ZigBee Modul

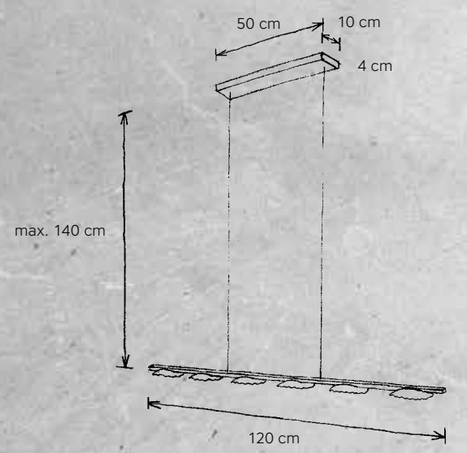

*Dimmbar laut unseren Dimmerempfehlungen. Weitere Informationen siehe Katalog Seite 163. Die Leuchten enthalten LED-Lampen der Energieklasse A++, A+ ,A. / Dimmable according our dimmer recommendations. More Informations see catalogue page 163.The lights includes LED-lamps of energy class A++, A+ ,A.

MEDUSA

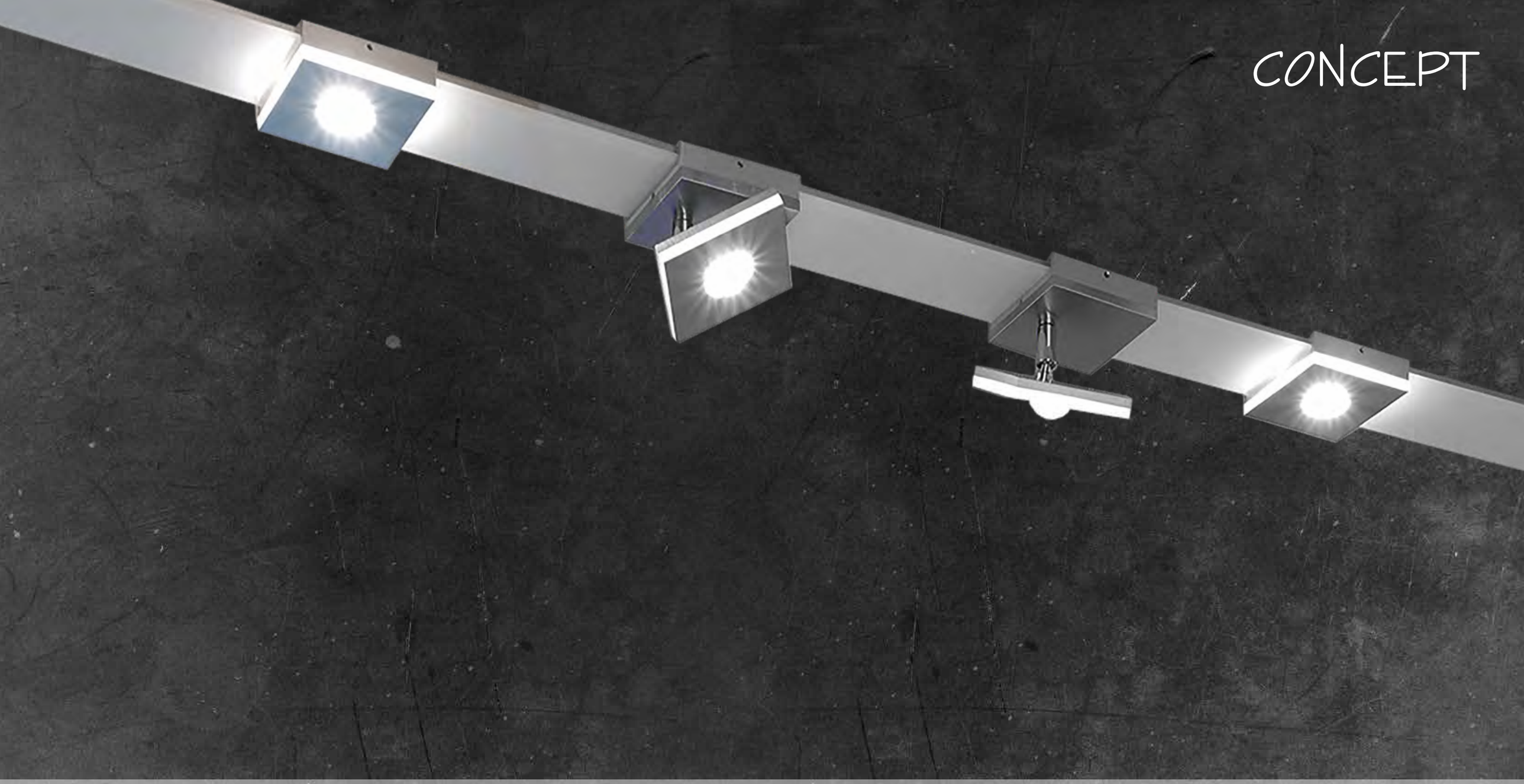

SMART HOME

CASAMBI-MODUL

optional als Zubehör | optionally accessory

CONCEPT

CONCEPT

Das Schienensystem CONCEPT mit seiner eleganten Glasabdeckung bringt das Licht immer an die richtige Stelle. Der Anschluss und die Position der Lichtelemente sind frei wählbar. Alle Systembestandteile finden Sie auf Seite 148/149.

The rail system CONCEPT with its elegant glass cover brings the light always to the right spot. The connection and the positioning of the light elements can be chosen optionally. All components can be found on page 148/149.

GLASSCHIENE | GLASS TRACK

408 010 01 Glas weiß | glass white
408 020 01 Glas weiß | glass white

TRAFO | TRANSFORMER

408 001 00 Aluminium geschliffen | smoothed aluminium

SMART HOME

077 000 00 Casambi Modul

SCHIENEN-VERBINDER 90° DECKE | TRACK CONNECTOR 90° CEILING

408 200 00 Aluminium geschliffen | smoothed aluminium

---

2 x DIFFUSELEMENT | 2 x DIFFUSE ELEMENT

409 000 09 Aluminium geschliffen | smoothed aluminium

---

2 x PENDELELEMENT | 2 x HANGING ELEMENT

410 901 09 Aluminium geschliffen | smoothed aluminium

DESIGN
Leonhard Bopp 2015

---

[1]Dimmbar laut unseren Dimmerempfehlungen. Weitere Informationen siehe Katalog Seite 163. Die Leuchten enthalten LED-Lampen der Energieklasse A++, A+ ,A. / Dimmable according our dimmer recommendations. More Informations see catalogue page 163.The lights includes LED-lamps of energy class A++, A+ ,A.

CONCEPT

Mit CONCEPT können Sie Ihren Wandanschluss elegant mit der Decke verbinden. Flexibilität für Ihre individuellen Planungen. Alle Systembestandteile finden Sie auf Seite 148/149.

CONCEPT allows an elegant solution to connect your wall socket with the ceiling. Flexibility for your individual plans. All components can be found on page 148/149.

---

2 x GLASSCHIENE | 2 x GLASS TRACK

408 010 01 Glas weiß | glass white

TRAFO | TRANSFORMER

408 001 00 Aluminium geschliffen | smoothed aluminium

SMART HOME

077 000 00 Casambi Modul

SCHIENEN-VERBINDER 90° DECKE-WAND
TRACK CONNECTOR 90° CEILING-WALL

408 300 00 Aluminium geschliffen | smoothed aluminium

---

2 x DIFFUSELEMENT | 2 x DIFFUSE ELEMENT

409 000 09 Aluminium geschliffen | smoothed aluminium

---

3 x SPOTELEMENT | 3 x SPOT ELEMENT

410 001 09 Aluminium geschliffen | smoothed aluminium

DESIGN
Leonhard Bopp 2015

---

*Dimmbar laut unseren Dimmerempfehlungen. Weitere Informationen siehe Katalog Seite 163. Die Leuchten enthalten LED-Lampen der Energieklasse A++, A+ ,A. / Dimmable according our dimmer recommendations. More Informations see catalogue page 163.The lights includes LED-lamps of energy class A++, A+ ,A.

TRAFO | TRANSFORMER

408 001 00 Aluminium geschliffen | smoothed aluminium

TRAFO | TRANSFORMER
40 W

SONSTIGES | FEATURES
dimmbar* | dimmable*

SMART HOME
077 000 00 Casambi Modul

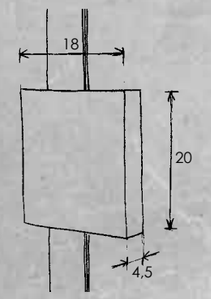

DIFFUSELEMENT | DIFFUSE ELEMENT

409 000 09 Aluminium geschliffen | smoothed aluminium

LEUCHTMITTEL | LAMP
3,3 W – 470 lm
LED 2700 K | Ra80

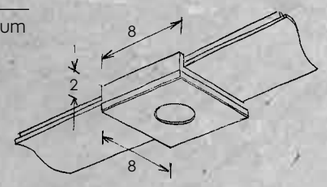

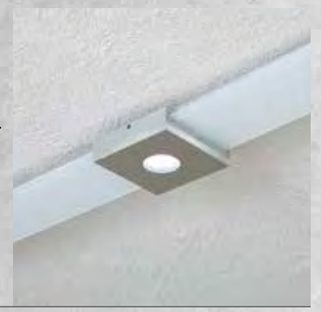

SPOTELEMENT | SPOT ELEMENT

410 001 09 Aluminium geschliffen | smoothed aluminium

LEUCHTMITTEL | LAMP
3,3 W – 470 lm
incl. LED 2.700 K | Ra80

SONSTIGES | FEATURES
Lichtelement dreh-/ kippbar
light element tiltable, rotatable

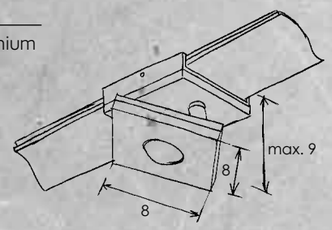

PENDELELEMENT | HANGING ELEMENT

410 901 09 Aluminium geschliffen | smoothed aluminium

LEUCHTMITTEL | LAMP
3,3 W – 470 lm
LED 2.700 K | Ra80

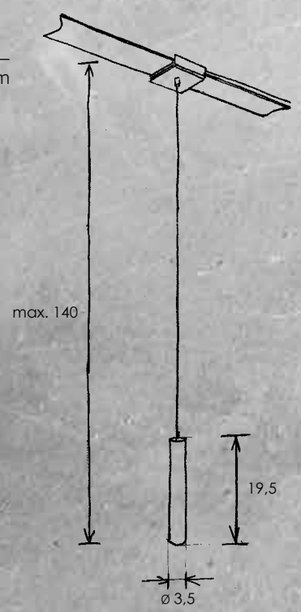

Alle Angaben in cm.

*Dimmbar laut unseren Dimmerempfehlungen. Weitere Informationen siehe Katalog Seite 163. Die Leuchten enthalten LED-Lampen der Energieklasse A++, A+ ,A. / Dimmable according our dimmer recommendations. More Informations see catalogue page 163.The lights includes LED-lamps of energy class A++, A+ ,A.

GLASSCHIENE | GLASS TRACK

408 010 01 125 cm | Glas weiß | glass white
408 020 01 75 cm | Glas weiß | glass white

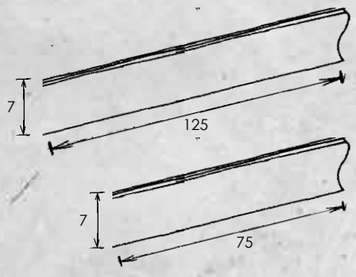

SCHIENEN-VERBINDER / TRACK CONNECTOR

SCHIENEN-VERBINDER GERADE
TRACK CONNECTOR STRAIGHT

408 100 00 Aluminium geschliffen
smoothed aluminium

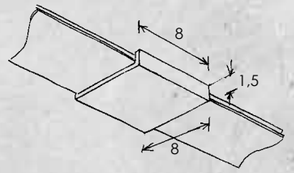

SCHIENEN-VERBINDER 90° DECKE
TRACK CONNECTOR 90° CEILING

408 200 00 Aluminium geschliffen
smoothed aluminium

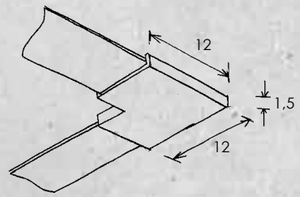

SCHIENEN-VERBINDER 90° DECKE-WAND
TRACK CONNECTOR 90° CEILING-WALL

408 300 00 Aluminium geschliffen
smoothed aluminium

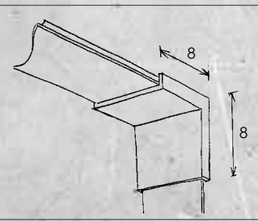

T - SCHIENEN-VERBINDER
T - TRACK CONNECTOR

408 400 00 Aluminium geschliffen
smoothed aluminium

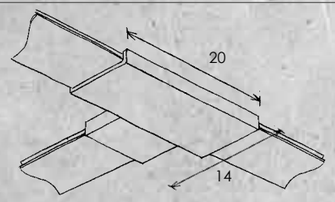

DESIGN
Leonhard Bopp 2015

*Dimmbar laut unseren Dimmerempfehlungen. Weitere Informationen siehe Katalog Seite 163. Die Leuchten enthalten LED-Lampen der Energieklasse A++, A+ ,A. / Dimmable according our dimmer recommendations. More Informations see catalogue page 163.The lights includes LED-lamps of energy class A++, A+ ,A.

CRYSTAL RAIN
DECKENLEUCHTE | CEILING LAMP

161 615 24 Blattaluminium, 19 Swarovski Strass Steine
aluminium leaf, 19 Swarovski strass stones
161 615 55 Blattgold, 19 Swarovski Strass Steine
gold leaf, 19 Swarovski strass stones

DESIGN
Leonhard Bopp 2006/2008

LEUCHTMITTEL | LAMP
15 x G4 – 10 W
incl.

SONSTIGES | FEATURES
elektronischer Trafo | electronic transformer

SMART HOME
078 000 00 Casambi Modul
079 000 00 ZigBee Modul

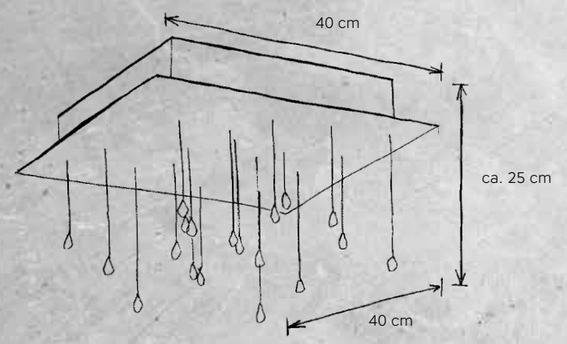

ZUBEHÖR | ACCESSORY

707 182 00 Strass Stein | strass stone

 Die Leuchten enthalten Leuchtmittel der Energieklasse C (Label 1), Katalog Seite 163. / The lights includes lamps of energy class C (label 1), page 163.

CRYSTAL RAIN

PAGES
WAND-/ DECKENLEUCHTE | WALL / CEILING LAMP

262 804 55 Blattgold, weiß | gold leaf, white

DESIGN
Mosru Mohiuddin 2010

LEUCHTMITTEL | LAMP
4 x G9 – 20 W ECO – 235 lm (940 lm cpl.)
incl.

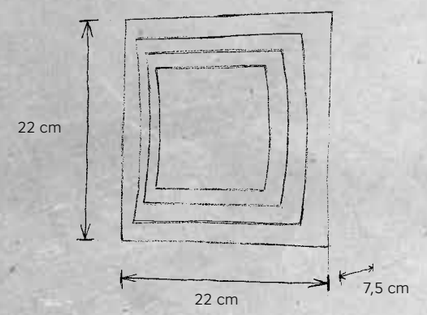

PAGES
WANDLEUCHTE | WALL LAMP

262 502 55 Blattgold, weiß | gold leaf, white

DESIGN
Mosru Mohiuddin 2010

LEUCHTMITTEL | LAMP
2 x G9 – 20 W ECO – 235 lm (470 lm cpl.)
incl.

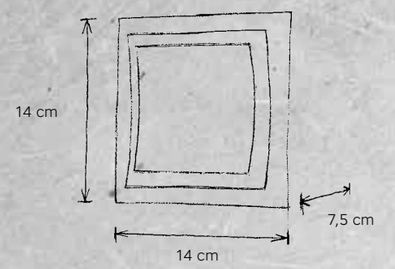

 Die Leuchten enthalten Leuchtmittel der Energieklasse C (Label 2), Katalog Seite 163. / The lights includes lamps of energy class C (label 2), page 163.

PAGES

SPIN
WANDLEUCHTE | WALL LAMP

118 506 05 matt, glänzend vergoldet 24 Karat
gold plated, mat / bright 24 carat
118 506 24 Chrom matt, Edelstahl poliert
mat chrome, polished stainless steel

LEUCHTMITTEL | LAMP
6 x G4 – 10 W
incl.

SONSTIGES | FEATURES
elektronischer Trafo | electronic transformer

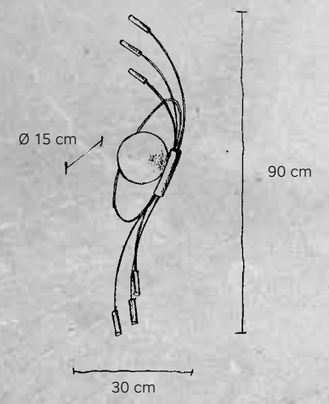

SPIN
DECKENLEUCHTE | CEILING LAMP

118 824 05 matt, glänzend vergoldet 24 Karat
gold plated, mat / bright 24 carat
118 824 24 Chrom matt, Edelstahl poliert
mat chrome, polished stainless steel

LEUCHTMITTEL | LAMP
24 x G4 – 10 W
incl.

SONSTIGES | FEATURES
elektronischer Trafo | electronic transformer

SMART HOME
078 000 00 Casambi Modul
079 000 00 ZigBee Modul

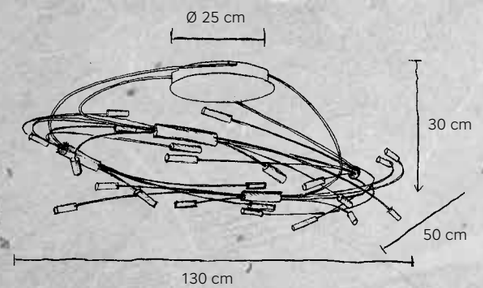

SPIN
DECKENLEUCHTE | CEILING LAMP

118 830 05 matt, glänzend vergoldet 24 Karat
gold plated, mat / bright 24 carat
118 830 24 Chrom matt, Edelstahl poliert
mat chrome, polished stainless steel

LEUCHTMITTEL | LAMP
30 x G4 – 10 W
incl.

SONSTIGES | FEATURES
elektronischer Trafo | electronic transformer

SMART HOME
078 000 00 Casambi Modul
079 000 00 ZigBee Modul

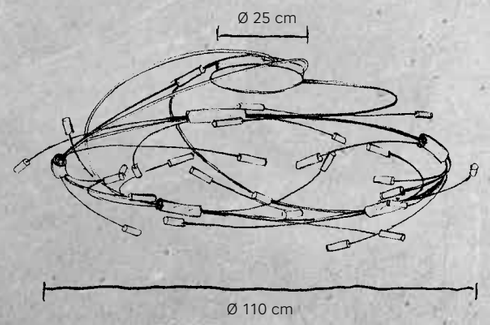

DESIGN
Mosru Mohiuddin 2005

ERSATZGLAS | SPARE GLASS PANEL
707 194 00 Glas | glass

 Die Leuchten enthalten Leuchtmittel der Energieklasse C (Label 1), Katalog Seite 163. / The lights includes lamps of energy class C (label 1), page 163.

SPIN
DECKENLEUCHTE | CEILING LAMP

118 809 05 matt, glänzend vergoldet 24 Karat
gold plated, mat / bright 24 carat
118 809 24 Chrom matt, Edelstahl poliert
mat chrome, polished stainless steel

LEUCHTMITTEL | LAMP
9 x G4 – 10 W
incl.

SONSTIGES | FEATURES
elektronischer Trafo | electronic transformer

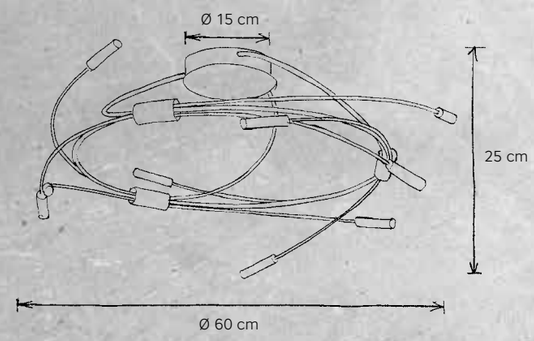

SPIN
DECKENLEUCHTE | CEILING LAMP

118 818 05 matt, glänzend vergoldet 24 Karat
gold plated, mat / bright 24 carat
118 818 24 Chrom matt, Edelstahl poliert
mat chrome, polished stainless steel

LEUCHTMITTEL | LAMP
18 x G4 – 10 W
incl.

SONSTIGES | FEATURES
elektronischer Trafo | electronic transformer

SMART HOME
078 000 00 Casambi Modul
079 000 00 ZigBee Modul

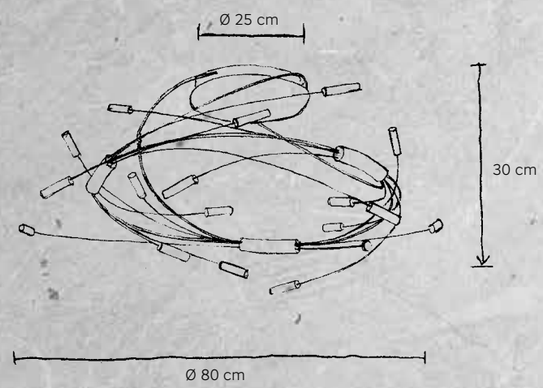

DESIGN
Mosru Mohiuddin 2005/06

ERSATZGLAS | SPARE GLASS PANEL
707 194 00 Glas | glass

 Die Leuchten enthalten Leuchtmittel der Energieklasse C (Label 1), Katalog Seite 163. / The lights includes lamps of energy class C (label 1), page 163.

SPIN

FOLD
WANDLEUCHTE | WALL LAMP

340 501 02 Aluminium geschliffen | smoothed aluminium
340 501 03 weiß | white
340 501 55 Blattgold | gold leaf

DESIGN
Mosru Mohiuddin 2012

LEUCHTMITTEL | LAMP
1 x G9 – 33 W ECO (460 lm cpl.)
incl.

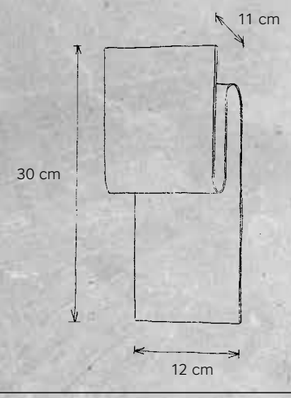

Alum. geschliffen | smoothed alum.

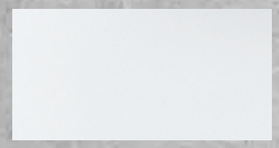
weiß | white

Blattgold | gold leaf

 Die Leuchten enthalten Leuchtmittel der Energieklasse C (Label 2), Katalog Seite 163. / The lights includes lamps of energy class C (label 2), page 163.

SMART HOME

INTELLIGENTE LICHTSTEUERUNG MIT SMART HOME
Einfache Bedienung. Stufenloses Dimmen. Individuelle Anpassungen. Energieeffizientes Wohnen.
Das sind die Schlagworte für intelligente Lichtsteuerung mit Smart Home.

Leuchten schaffen Atmosphäre und sind in unserem Zuhause ein entscheidendes Element für unser Wohlbefinden. Intelligente Lichtsteuerungen sorgen zu jedem Anlass für perfekte Beleuchtung. Ganz nach Ihren individuellen Wünschen verändern Sie die Helligkeit Ihrer Leuchten. So schaffen Sie die passende Atmosphäre zum Arbeiten, Kochen, Lesen oder Entspannen. Und dies ganz ohne aufwändige Verkabelung und Programmierung, denn die Verbindung erfolgt drahtlos und die Steuerung über Ihr Smart Media Gerät. Sie können Lichtszenen erstellen, diese automatisieren und selbst von unterwegs auf Ihre Lichtsteuerung zugreifen.

Neben der reinen Lichtsteuerung gibt es Systeme, mit denen neben Leuchten auch Haushalts- und Multimediageräte kontrolliert werden können. Ein klug vernetztes Zuhause hilft zudem, Strom zu sparen und die Umwelt zu schonen und natürlich Ihren Geldbeutel.

Wir bieten Ihnen – optional als Zubehör – 2 verschiedene Möglichkeiten zur Lichtsteuerung.

INTELLIGENT LIGHTING CONTROL WITH SMART HOME
Easy to use. Infinitely variable dimming. Individual adjustments. Energy-efficient living.
These are the keywords for an intelligent lighting control with Smart Home.

Lighting is what creates an atmosphere in addition to it being a decisive element of our physical comfort in our home. Intelligent lighting control systems ensure that the lighting is perfect in all situations. You can change the brightness of your lighting entirely as you need it. This provides you with the perfect atmosphere, no matter whether you are working, cooking, reading or relaxing and that without complicated cabling and programming as the connection is wireless and the controlling is via your Smart Media device. You can create light scenes, automate them and even access your lighting control system when you are not at home.
In addition to purely controlling your lighting, other systems also exist with which you can not only control your lighting but also your household appliances and your multimedia devices. A cleverly networked home also helps you to save electricity, you thereby protecting the environment and obviously your wallet at the same time.

We can offer you 2 different lighting control possibilities – as optional accessories –.

Casambi MODUL

Wenn Ihr Fokus auf der reinen Lichtsteuerung liegt, dann bietet Casambi die optimale Lösung. Die kostenlos erhältliche Casambi App ist einfach und intuitiv gestaltet. Die Kommunikation zwischen Ihrem Smart Media Gerät und Ihren Leuchten erfolgt über Bluetooth. Unabhängig von der App können Sie mit einem normalen Wandschalter und einem in die Leuchte eingebauten Casambi Modul Ihre Leuchte dimmen.
Die smarte Casambi Technik bietet Ihnen darüber hinaus die Möglichkeit, individuelle Lichtszenen zu gestalten oder Ihre Leuchten über einen Timer zu bestimmten Zeiten zu schalten. Im Bereich der reinen Lichtsteuerung ist Casambi somit die perfekte Lösung für Ihre individuelle Beleuchtung. Nutzen Sie ESCALE Leuchten mit der innovativen Casambi Technik und erleben Sie Ihre Räume in neuem Licht.

If you only want to focus on controlling your lighting then Casambi is the right solution for you. The Casambi app that is free of charge is designed so that it can be used easily and intuitively. The communication between your Smart Media device and your lighting takes place via Bluetooth. Apart from the app, you can also dim your lights using a normal wall-mounted switch and a Casambi module that is installed in the lamps.
The smart Casambi technology also enables you to design customised light scenes or switch your lighting on at a predefined time using a timer. Casambi is therefore the perfect solution for your customised lighting when it comes to a pure controlling of the lighting. Use ESCALE lamps with the innovative Casambi technology and see your rooms in a new light.

scan me

ZigBee MODUL

Wenn es nicht nur um die reine Lichtsteuerung geht, gibt es für Smart Home eine sehr gute Lösung basierend auf dem ZigBee Funkstandard. ZigBee gilt dabei als wichtigster Standard und ermöglicht eine drahtlose Kommunikation über WLAN zwischen einem Smart Media Gerät und vorhandener Haustechnik. Mittels ZigBee können u.a. elektrische Rolläden, Heizung, Lautsprecher und natürlich Leuchten gesteuert werden. Mit einem eingebauten ZigBee Modul können unsere Leuchten problemlos per Sprachsteuerung bedient werden. Nutzen Sie ESCALE Leuchten mit intelligenter ZigBee Technik und schaffen Sie sich Ihr besonderes Lichterlebnis.
Folgende Systeme werden u.a. unterstützt:

If you want more than to just control your lighting, there is a very good Smart Home solution available that is based on the ZigBee radio standard. ZigBee is hereby deemed to be the most important standard and provides a wireless communication between a Smart Media device and the existing home technology. You can use ZigBee to control electric window shutters, the heating, loudspeakers and obviously the lighting. With an installed ZigBee module, it is possible to control the lighting by voice control without difficulty. Use ESCALE lamps with intelligent ZigBee technology and create your special lighting experience.
The following are just some of the systems that are supported:

PHILIPS Hue | **amazon alexa** | **Google Home** | **Apple HomeKit**

scan me

EDITION 10

ART. NR.	SEITE
118 506 ..	154
118 809 ..	156
118 818 ..	156
118 824 ..	154
118 830 ..	154
161 615 ..	150
229 906 09	140
262 502 55	152
262 804 55	152
268 808 09	122
297 502 09	130
298 502 09	130
300 606 09	136
300 908 09	134
314 502 09	130
340 501 ..	158
341 904 09	126
343 405 09	86
345 502 09	130
401 400 09	66
401 601 09	66
401 901 09	66
407 401 09	98
407 402 09	98
407 404 09	96
407 604 09	94
407 801 09	94
407 802 09	96
407 804 09	94
408 001 00	148
408 010 01	149
408 020 01	149
408 100 00	149
408 200 00	149
408 300 00	149
408 400 00	149
409 000 09	148
410 001 09	148
410 901 09	148

ART. NR.	SEITE
440 400 09	66
440 601 09	66
440 901 09	66
443 801 09	70
443 802 09	72
443 803 09	70
444 801 09	70
444 802 09	72
444 803 09	70
447 501 ..	90
447 510 ..	90
452 801 09	70
452 802 09	72
452 803 09	70
469 600 09	112
469 800 09	112
474 000 09	116
474 200 09	118
474 600 09	116
474 900 09	116
475 900 09	102
482 400 09	66
482 601 09	66
482 901 09	66
483 900 09	102
620 400 09	76
621 400 09	76
622 600 09	58
622 900 09	56
623 804 09	44
626 900 09	26
627 809 09	22
628 809 09	22
629 809 09	22
630 400 09	30
630 803 09	30
632 400 09	62
633 400 09	48
633 903 09	48

ART. NR.	SEITE
675 607 09	52
675 807 09	52
676 602 00	8
676 902 00	6
677 602 00	8
677 902 00	6
681 904 09	18
688 001 00	14
688 801 09	14
688 802 09	14
688 803 09	14
688 804 09	14
689 801 09	14
689 802 09	14
689 803 09	14
689 804 09	14
690 801 09	14
690 802 09	14
690 803 09	14
690 804 09	14
691 801 09	14
691 802 09	14
691 803 09	14
691 804 09	14
692 801 09	40
693 801 09	40
694 801 09	40
695 010 02	36
695 901 09	36
696 010 34	34
696 901 09	34
698 600 09	58
698 900 09	56
800 905 00	108
800 907 00	106
801 905 00	108
801 907 00	106
802 905 00	108
802 907 00	106

ART. NR.	SEITE
803 905 00	108
803 907 00	106
804 804 00	82
804 808 00	80
804 810 00	84
805 804 00	82
805 808 00	80
805 810 00	84
806 804 00	82
806 808 00	80
806 810 00	84
807 804 00	82
807 808 00	80
807 810 00	84

GARANTIE

5 JAHRE GARANTIE

Auf unsere LED Leuchten „Made in Germany“ erhalten Sie 5 Jahre Garantie.
Weitere Details und die Garantiebedingungen finden Sie unter www.escale.de oder direkt hier:

scan me

DIMMER

Unsere aktuellen Dimmerempfehlungen finden Sie unter www.escale.de oder hier:
Our up-to-date dimmer recommendations can be found on our website www.escale.de or here:

scan me

EU-LABEL

ZUORDNUNG ENERGIEVERBRAUCHS-KENNZEICHNUNG
Die Auszeichnung der Energieklasse auf den einzelnen Katalogseiten bezieht sich auf alle Leuchten der Produkte dieser Seite.

ASSIGNMENT ENERGY LABELING
The energy class shown on each catalogue page refer to all products shown on that page.

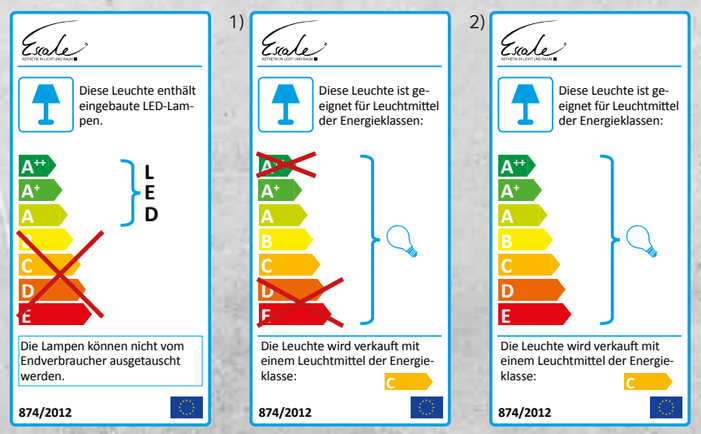

AUSSENDIENST

ESCALE MÖBEL UND LEUCHTEN GMBH
Tannenweg 6
D - 74838 Limbach

Telefon + 49 (0) 62 87 - 92 06 0
Fax + 49 (0) 62 87 - 92 06 52

Verkauf + 49 (0) 62 87 - 92 06 11
E-Mail: info@escale.de
Export + 49 (0) 62 87 - 92 06 23
E-Mail: ex@escale.de
Kundendienst + 49 (0) 62 87 - 92 06 26

BADEN WÜRTTEMBERG, RHEINLAND-PFALZ, HESSEN, SAARLAND, BAYERN, LUXEMBURG, ÖSTERREICH
Ralf Müller
Tannenweg 6
74838 Limbach
Telefon 0 62 87 - 92 06 22
Fax 0 62 87 - 92 06 52
Mobil 0170 - 655 43 09
E-Mail ralf.mueller@escale.de

HESSEN, NORDRHEIN-WESTFALEN, BERLIN, BRANDENBURG, SACHSEN, SACHSEN-ANHALT, THÜRINGEN
Frank Schnalke
Tannenweg 6
74838 Limbach
Telefon 0 62 87 - 92 06 40
Fax 0 62 87 - 92 06 50
Mobil 0151 - 253 510 20
E-Mail vertr1@bopp-leuchten.de

BREMEN, HAMBURG, NIEDERSACHSEN, SCHLESWIG-HOLSTEIN, MECKLENBURG-VORPOMMERN
Gabriele Willbrand
Handelsagentur
Am Lehmacker 41
59174 Kamen
Telefon 0 23 07 - 30 177
Fax 0 23 07 - 38 616
Mobil 0170 - 381 07 51
E-Mail gwillbrand@t-online.de

SCHWEIZ
Finnor Project AG
Mäderstr. 7
CH-5400 Baden
Telefon + 41 (0) 56 - 2 00 21 11
Fax + 41 (0) 56 - 2 00 21 13
E-Mail finnor@finnor.ch

NIEDERLANDE
STARLIGHT
René Schulte
Tilburgstraat 19
NL - 5268 Helvoirt
Telefon +31 (0) 411 - 64 52 45
E-Mail info@starlightverlichting.nl

BELGIEN
Boon Agencies CVBA
Herr Jan Boon
Spaarstraat 61/101
B-3010 Kessel-Lo
Telefon +32 (0)16 - 90 29 26
E-Mail boonagencies@skynet.be

FRANKREICH
Bruno Le Moigne
Telefon +33 (0) 68 77 48 440
E-Mail b.lemoigne@laposte.net

Stéphane Kerjean
Telefon +33 (0) 67 33 78 813
E-Mail stephanekerjean@yahoo.fr

IMPRESSUM

HERAUSGEBER / PUBLISHER
ESCALE Möbel und Leuchten GmbH

KONZEPT / CONCEPT
Leonhard Bopp
Mosru Mohiuddin

FOTOS / PHOTOGRAPHS
Fotoatelier Bernhard, 74736 Hardheim

DRUCK / PRINTER
Metzger Druck, 74847 Obrigheim

ESCALE MÖBEL UND LEUCHTEN GMBH
Tannenweg 6
D – 74838 Limbach
GERMANY

Telefon + 49 (0) 62 87 / 92 06 0
Fax + 49 (0) 62 87 / 92 06 52
E-Mail info@escale.de
E-Mail Export ex@escale.de
Kundenservice + 49 (0) 62 87 / 92 06 11
Customer Service + 49 (0) 62 87 / 92 06 23
www.escale.de

Escale
ÄSTHETIK IN LICHT UND RAUM